INNOVATIVE METTA® ERGONOMICS

ИНСТРУКЦИЯ ПО СБОРКЕ КРЕСЛА

Наименование

Y 4DF L2-5D - YM93 /KC00/NC00/D06P/H13MM-3D(M06.B35.G11.W04) (ЧЕРНЫЙ)
YOGA SPINE F 33A.50.15.92

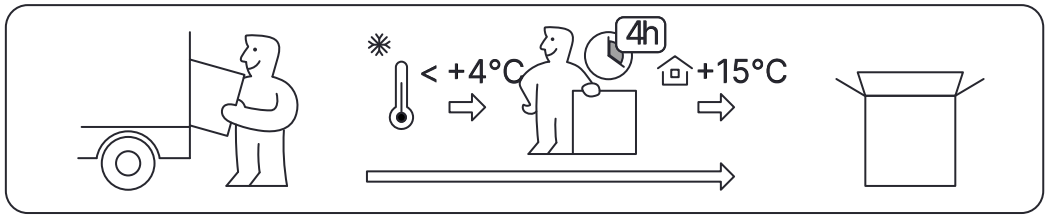

КОМПЛЕКТАЦИЯ КРЕСЛА

Спинка

Y4DF-L2.K00.06 (T59J-01)

Сиденье

StM-L.N01.00 (T159-01)

Подлокотники

ArD-06.03 (TP01-01)

Подушка подголовника

HrP-13.03.00 (T59-01)

Кронштейн подголовника

HrB-31.02 (T00)

Механизм качания

Синхромеханизм M06 мультиблок Метта со слайдером (Россия)

Пятилучье

Пятилучие B35 алюминиевое литое с прямоугольным сечением, хромированное D - 700мм

Газлифт

Газлифт G11 хром 85/85

Ролики

Ролик W04 D=60мм

КОМПЛЕКТЫ МЕТИЗОВ ДЛЯ СБОРКИ КРЕСЛА

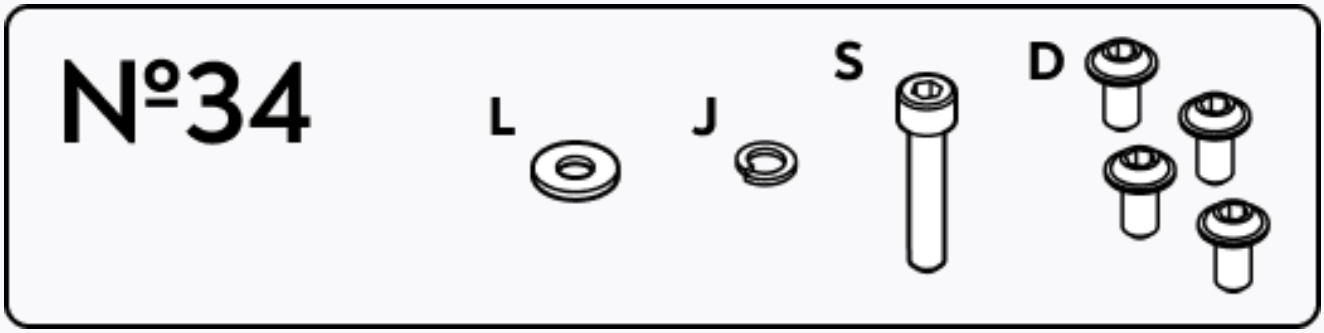

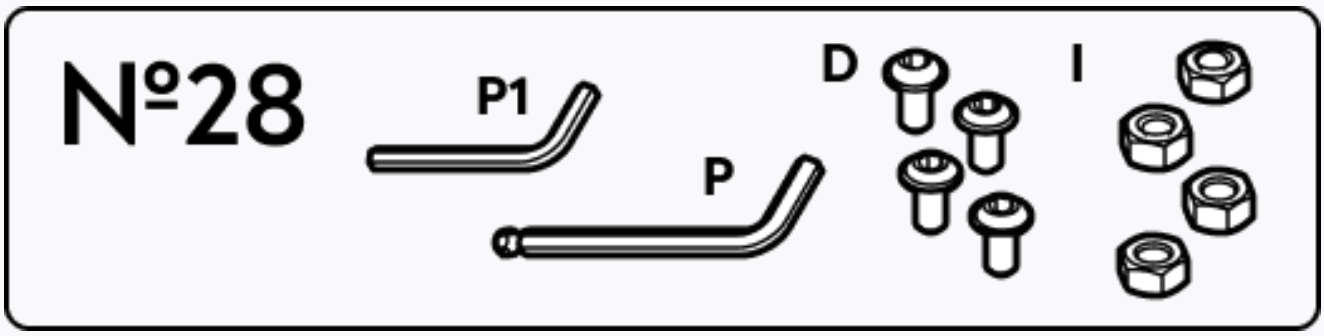

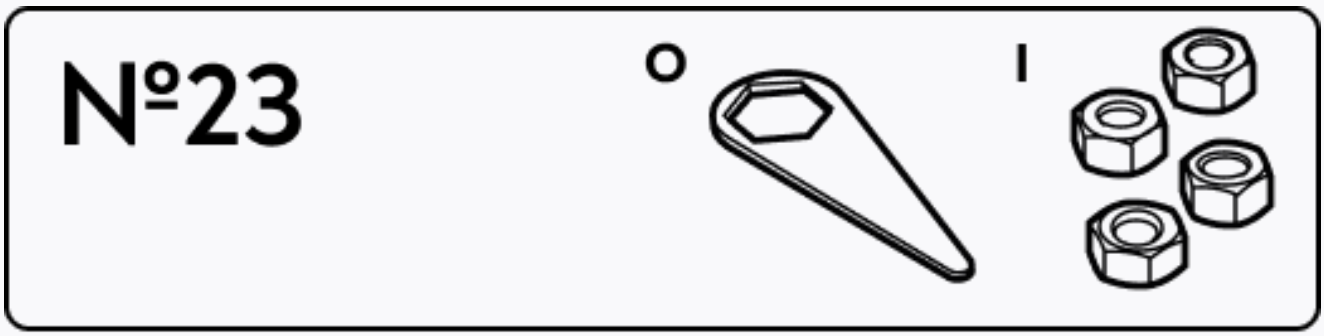

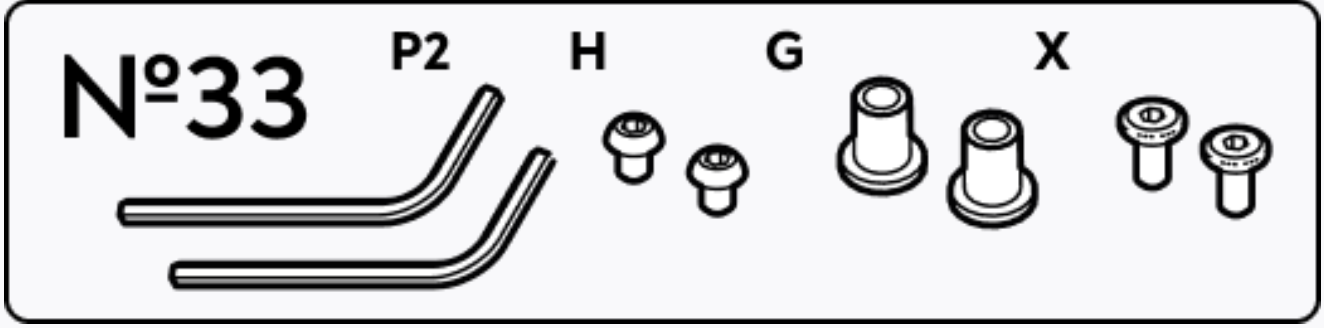
Nº33
P2
H
G
X

После вскрытия упаковки, удалите металлические скобы с крышки коробки во избежание повреждения изделия.

Внимание!

При сборке и эксплуатации не разбирайте комплектующие, собранные на заводе-изготовителе.

При транспортировке мебели при температуре ниже 4°С необходимо до начала эксплуатации выдержать ее в помещении не менее 24 часов.

Кресло предназначено для сидения во время работы или отдыха. Не рекомендуется вставать на кресло, садиться на подлокотники, использовать кресло для физических упражнений. Следуйте рекомендациям по эксплуатации, указанным на последней странице, а так же, для долгой, безопасной и исправной работы кресла и его комплектующих.

INNOVATIVE METTA® ERGONOMICS

Крепление мультиблока M06 к сиденью натяжному с РУА

Используемые пакеты метизов:

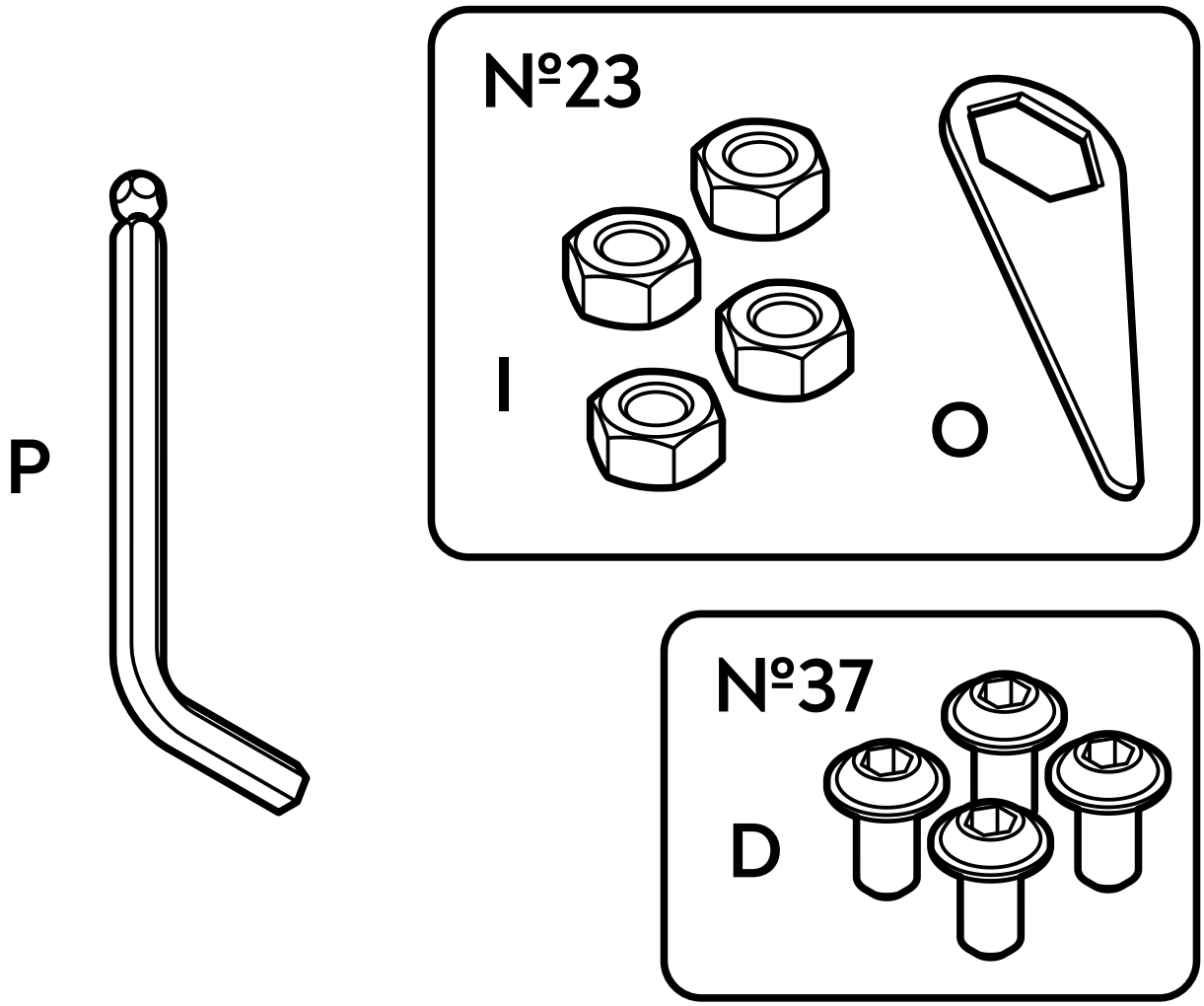

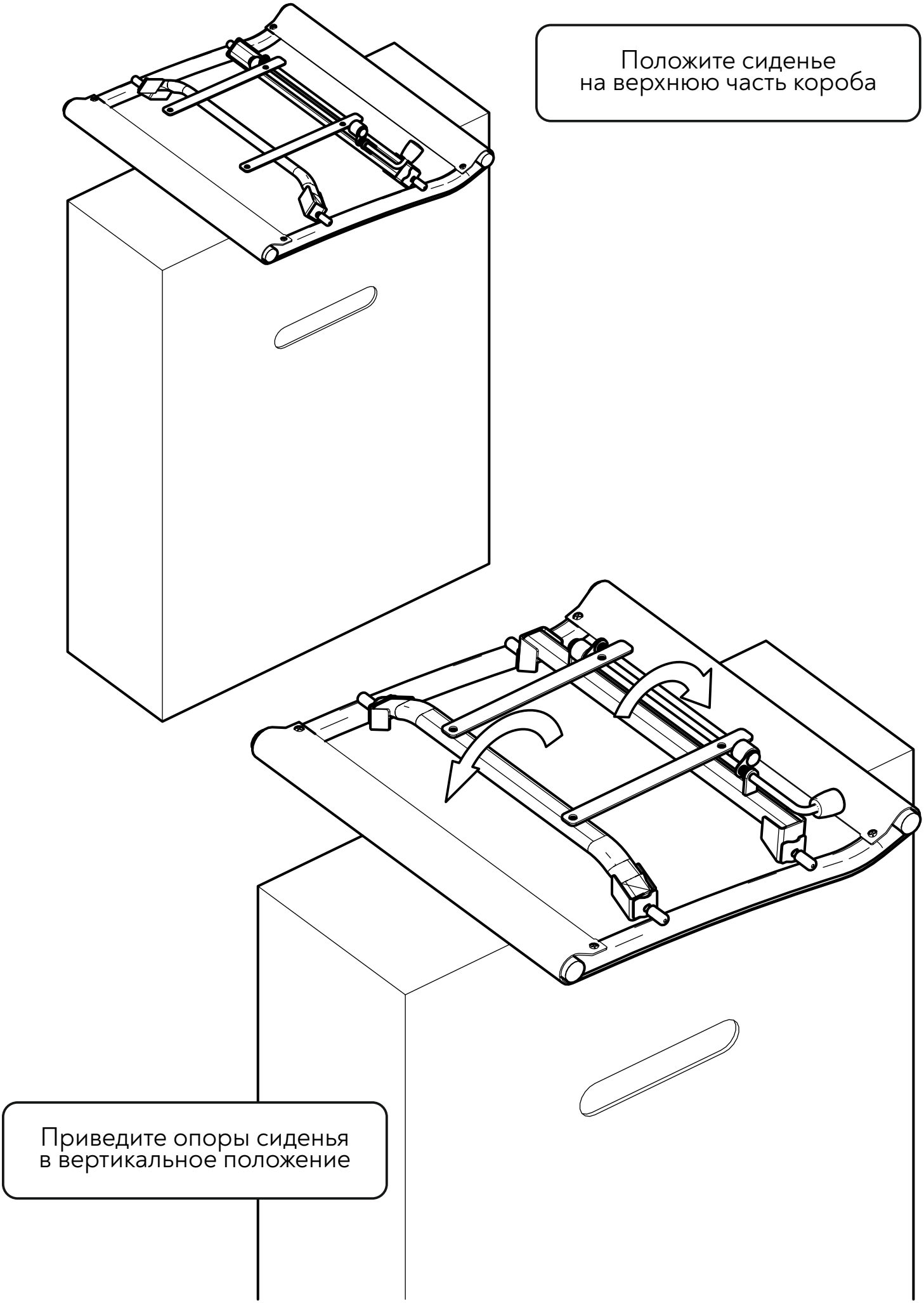
Положите сиденье
на верхнюю часть короба
Приведите опоры сиденья
в вертикальное положение

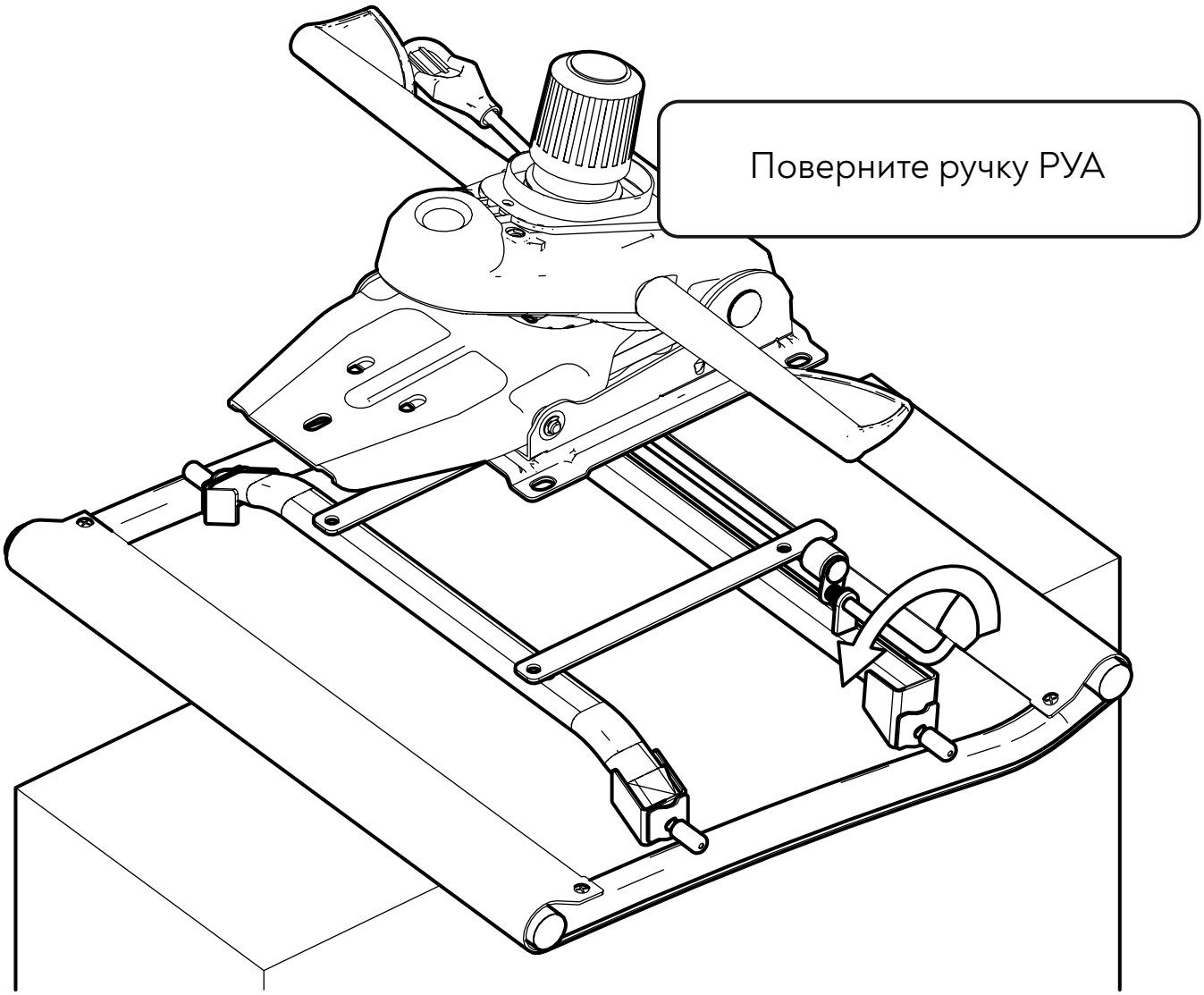
Поверните ручку РУА

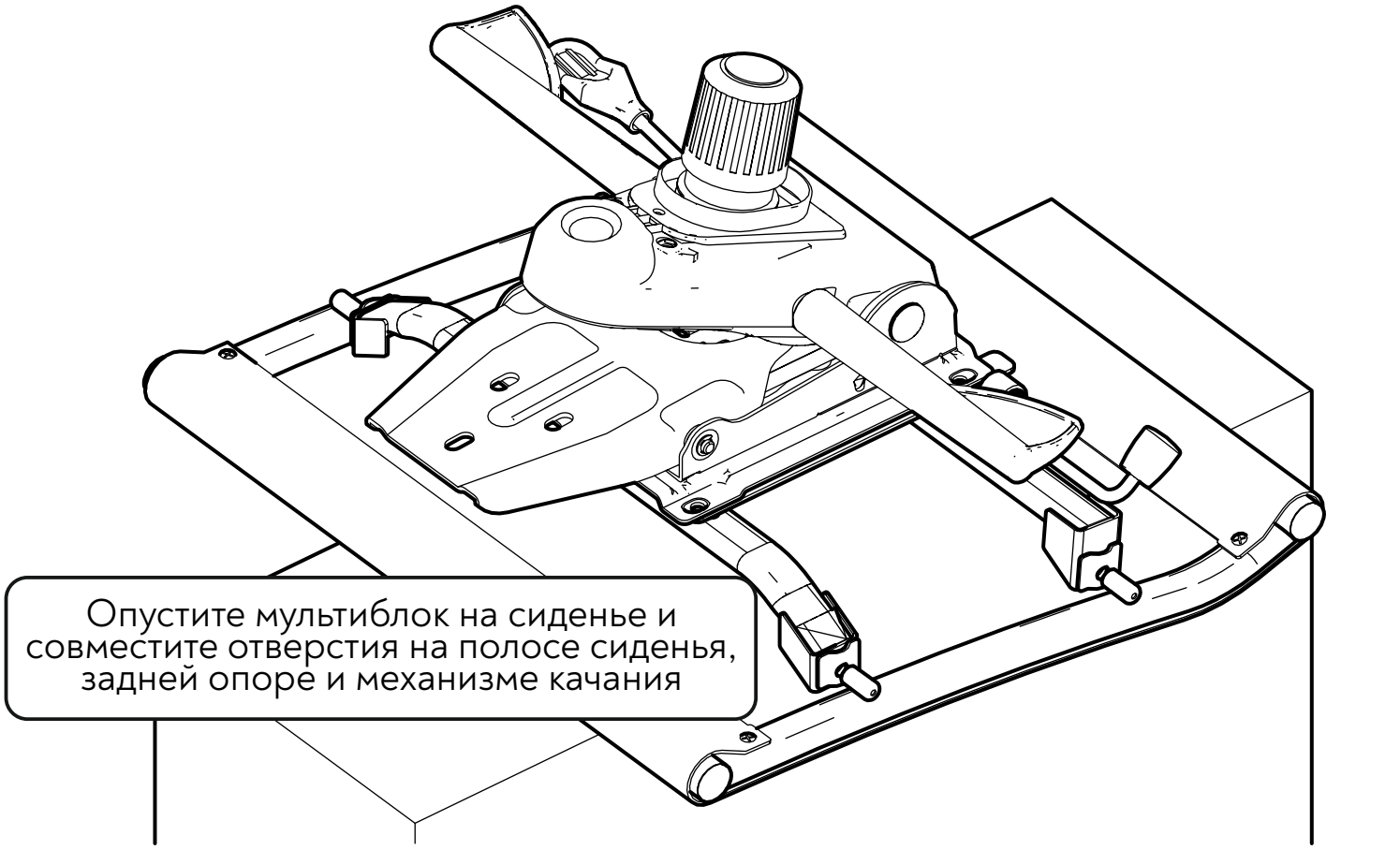
Опустите мультиблок на сиденье и совместите отверстия на полосе сиденья, задней опоре и механизме качания

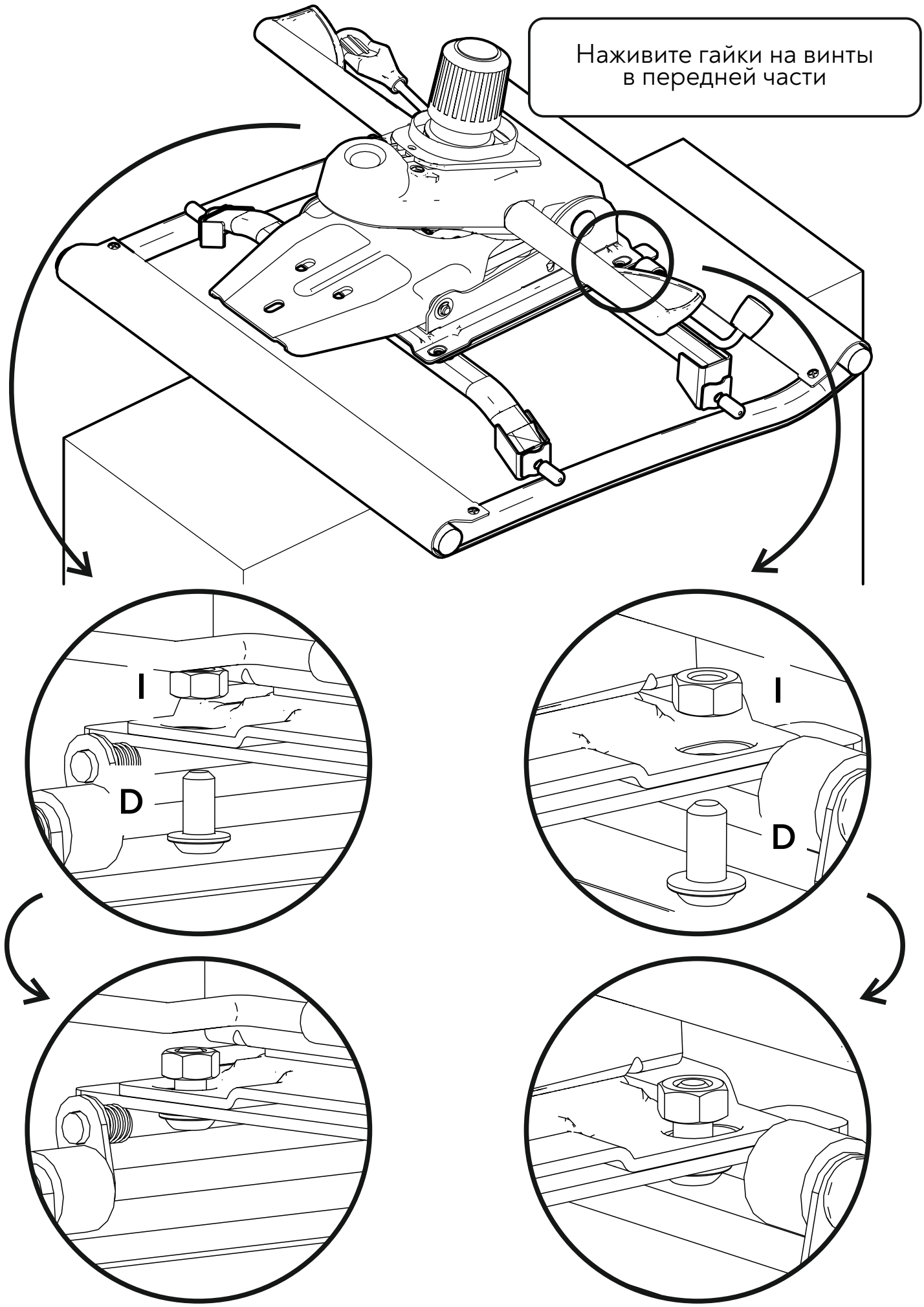
Наживите гайки на винты
в передней части
I
D
I
D

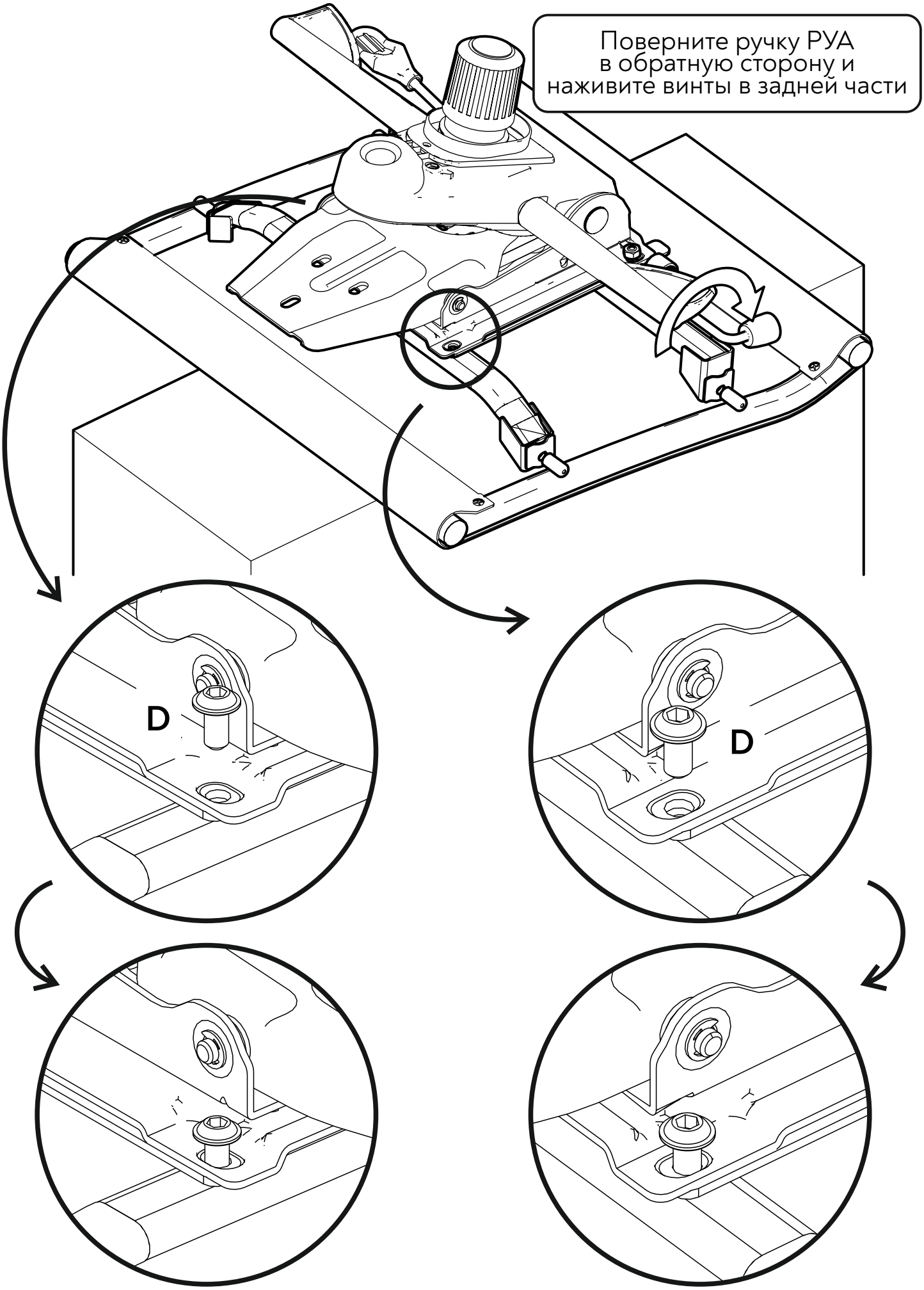
Поверните ручку РУА
в обратную сторону и
наживите винты в задней части
D
D

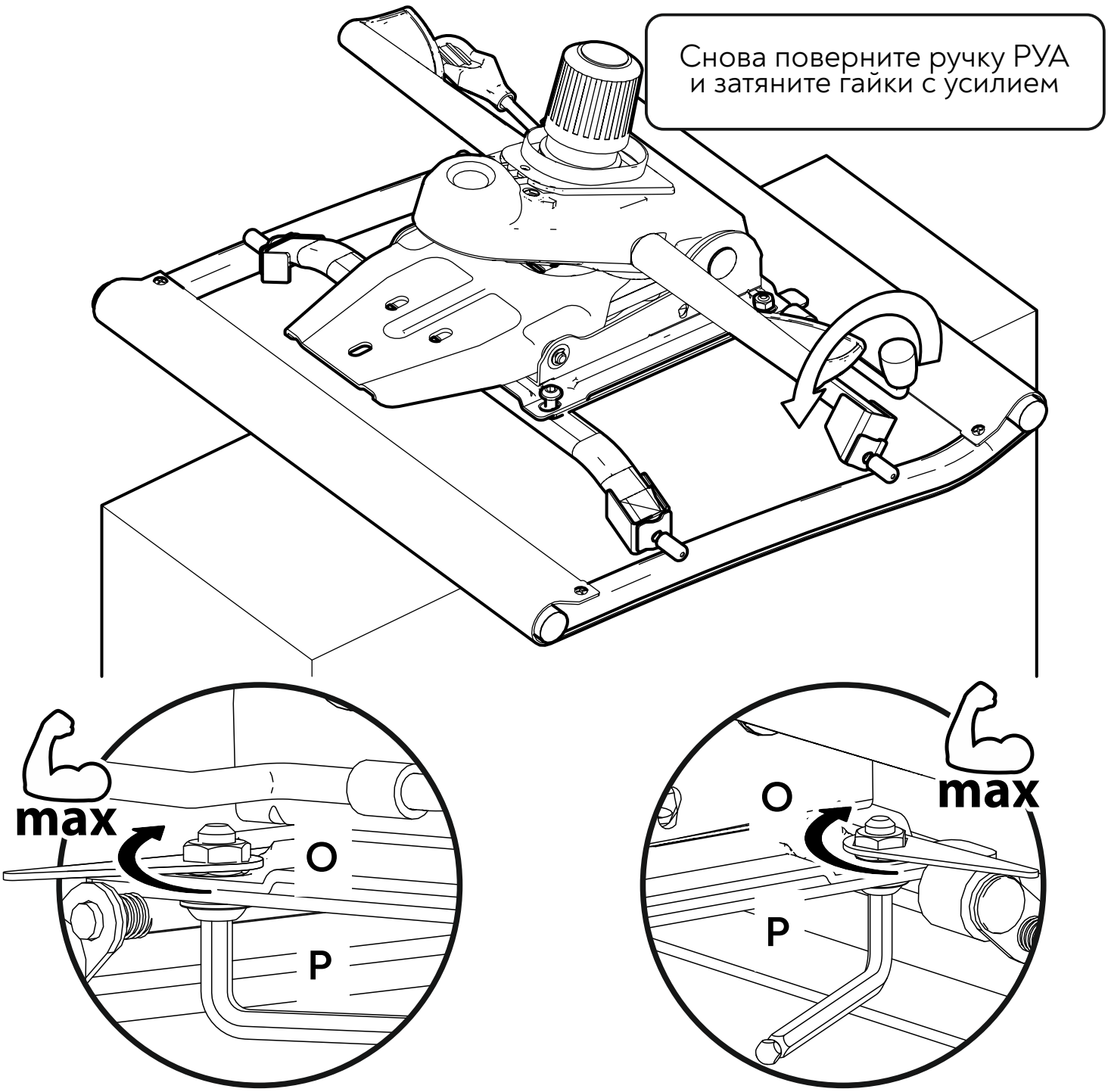
Снова поверните ручку РУА
и затяните гайки с усилием
max
O
P
O
max
P

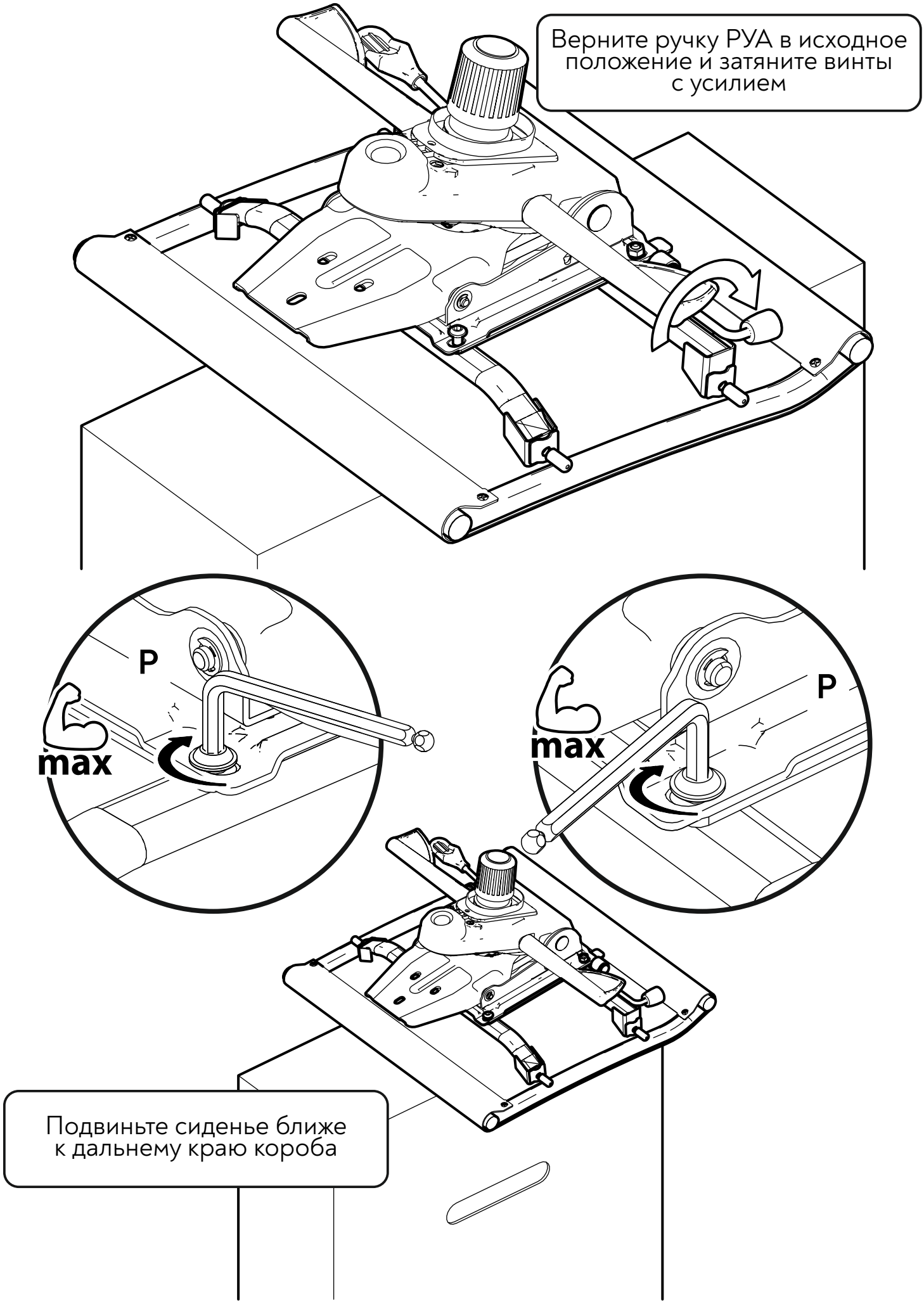
Верните ручку РУА в исходное положение и затяните винты с усилием
P
max
P
max
Подвиньте сиденье ближе к дальнему краю короба

INNOVATIVE METTA® ERGONOMICS

Сборка основания

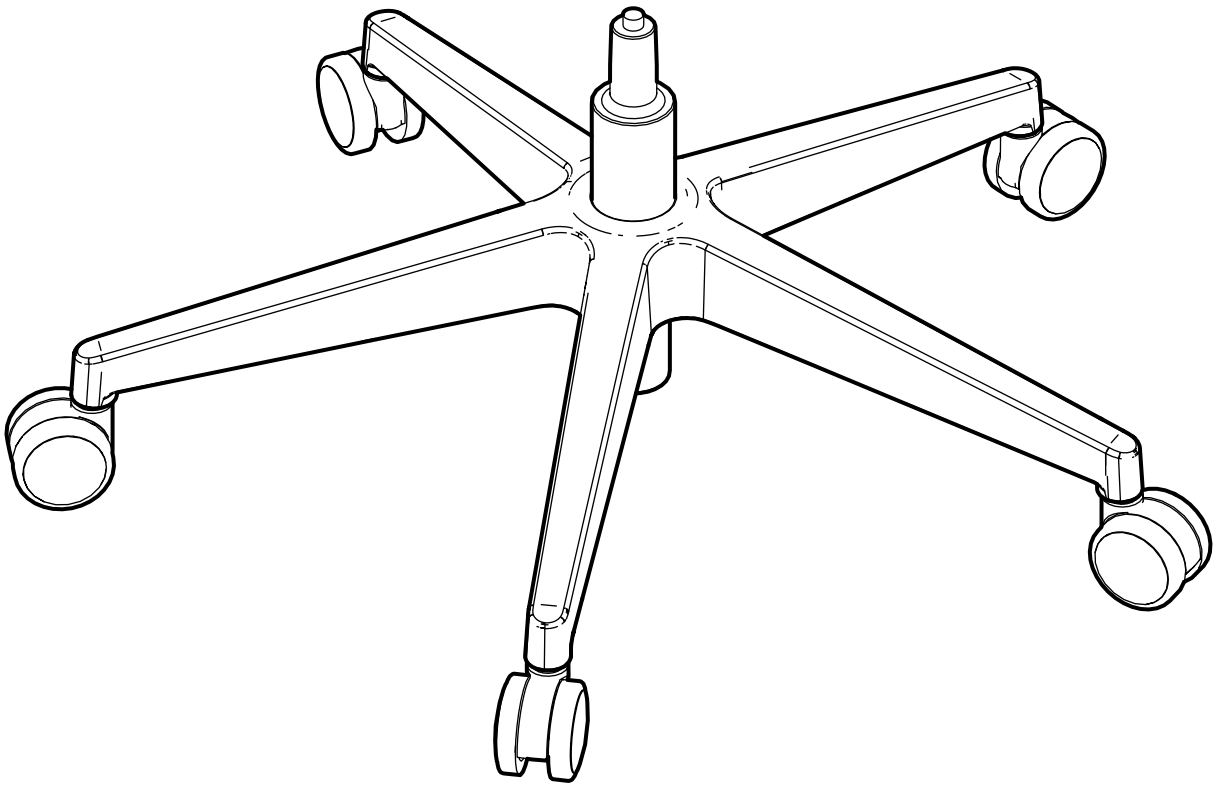

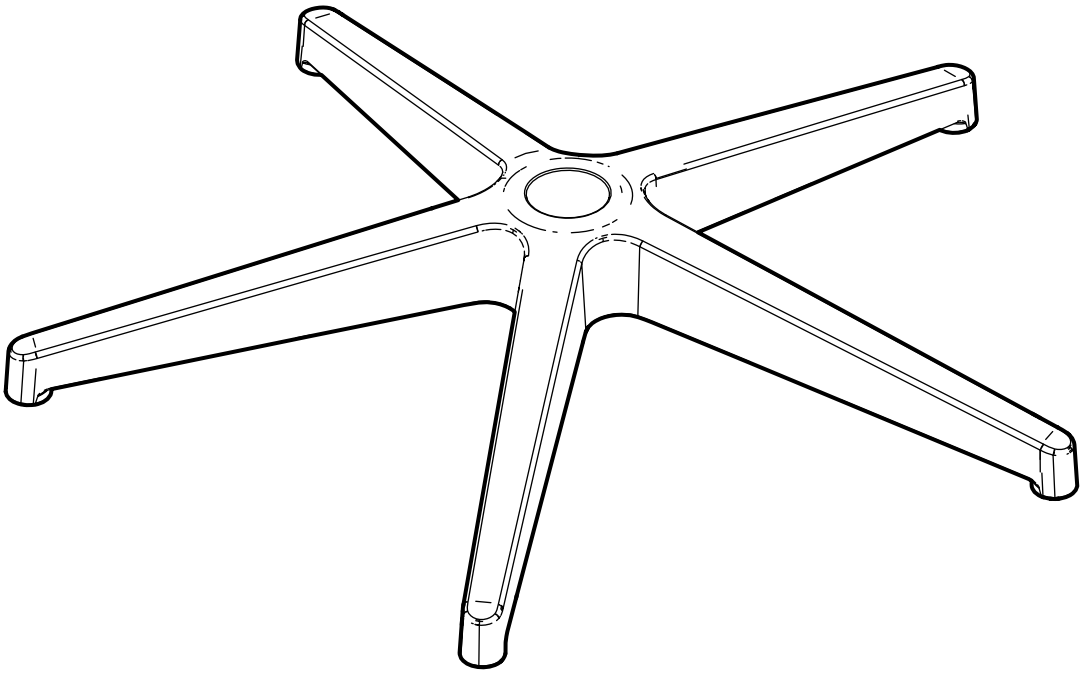

Переверните
пятилучие

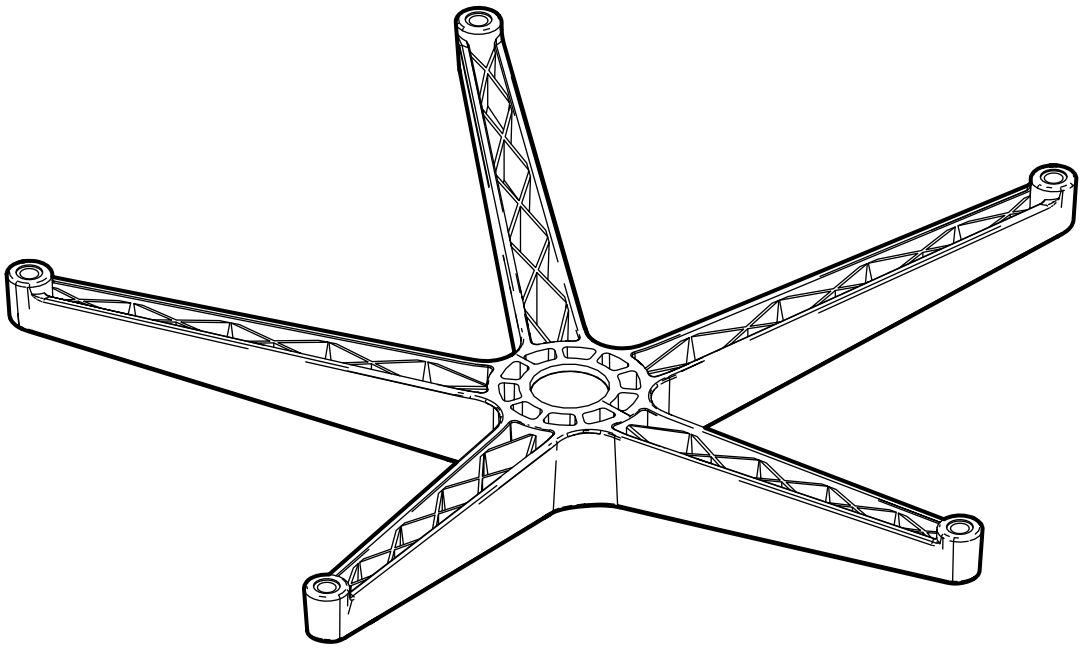

Установите ролики
в отверстия на пятилучии

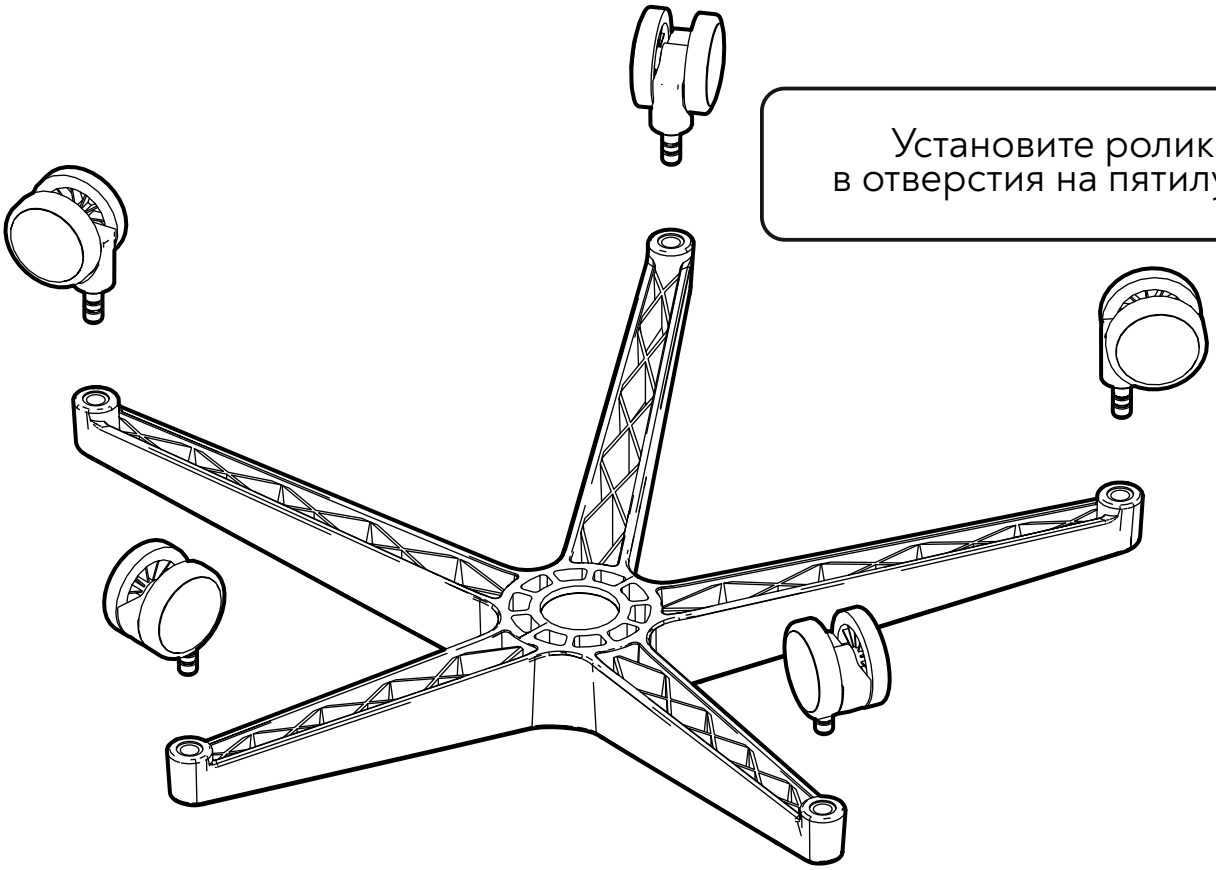

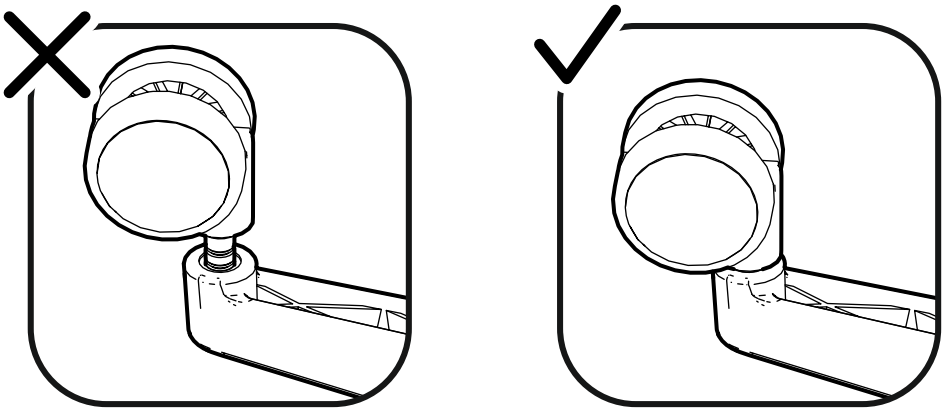

Ролики не должны болтаться.
Приложите усилие
при установке

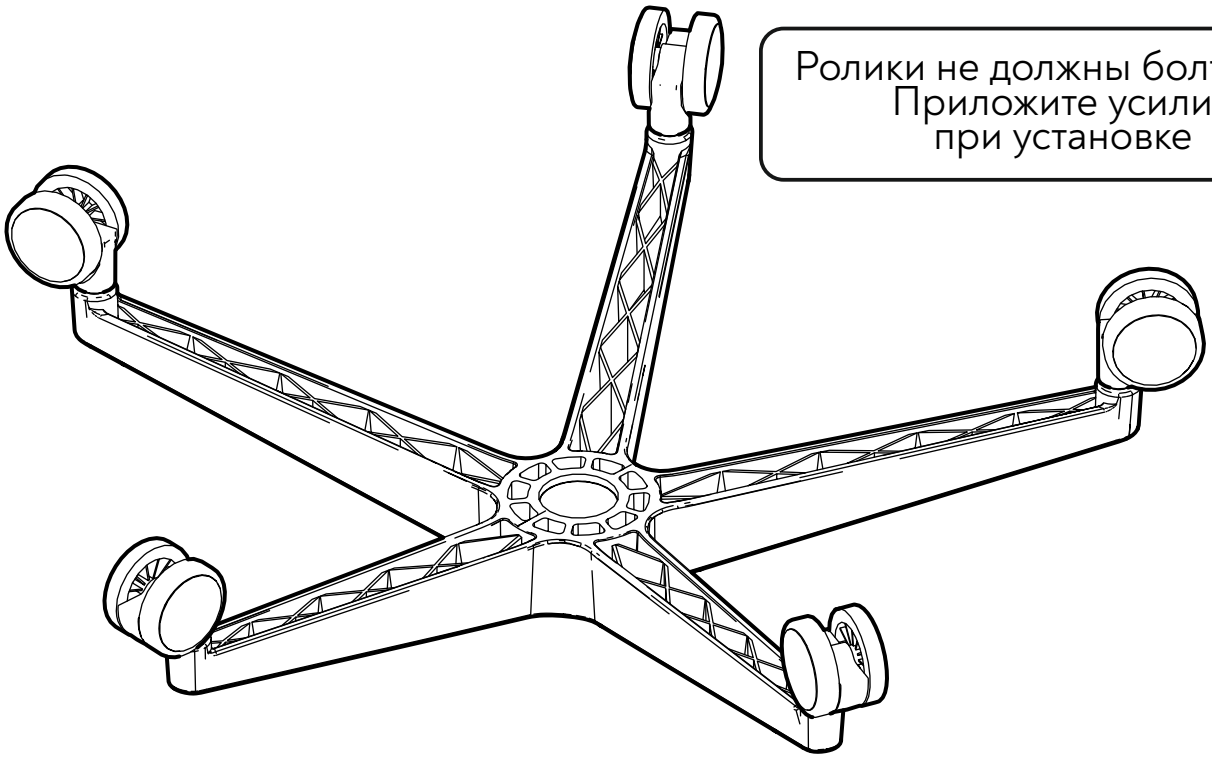

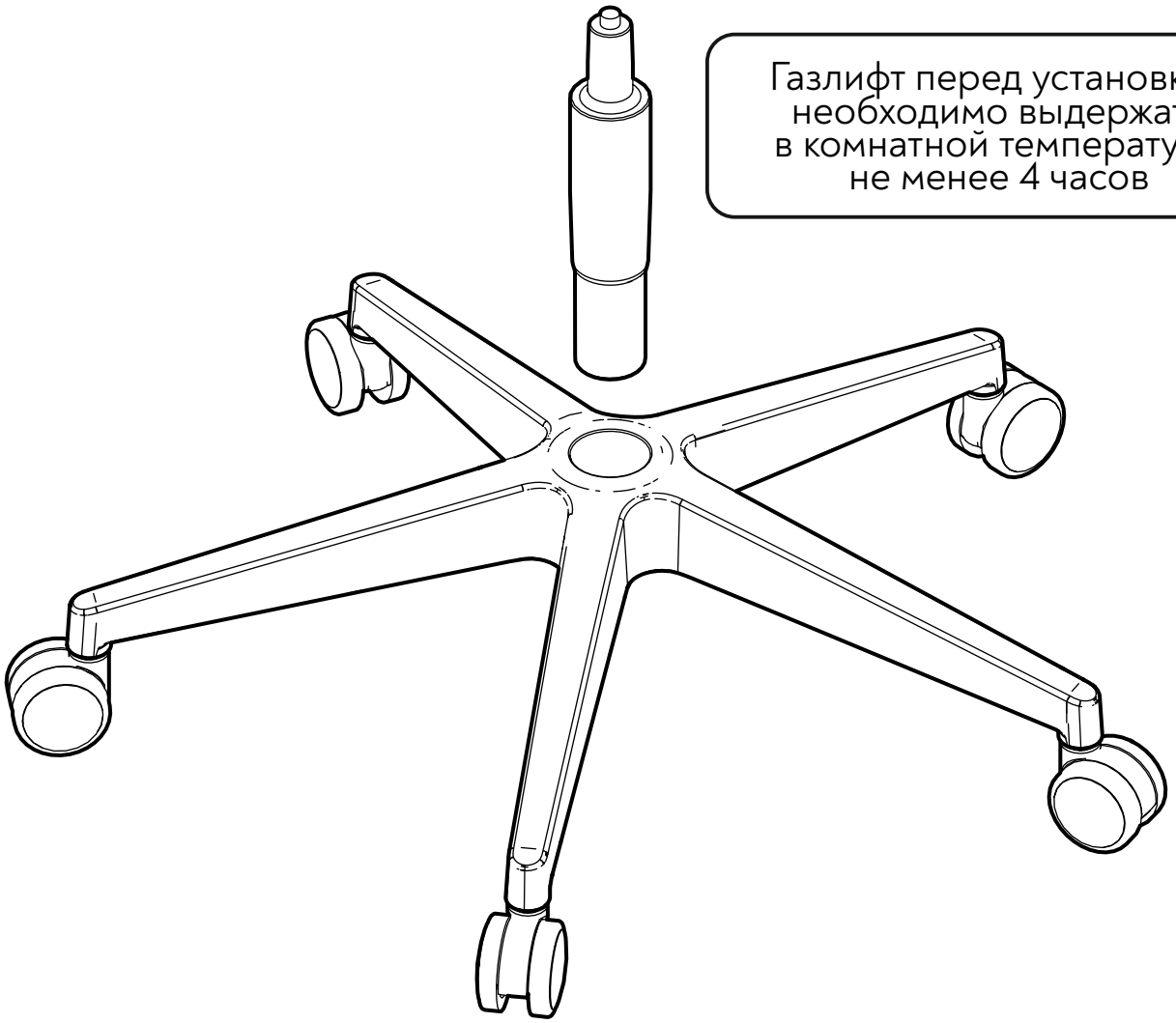

Газлифт перед установкой необходимо выдержать в комнатной температуре не менее 4 часов

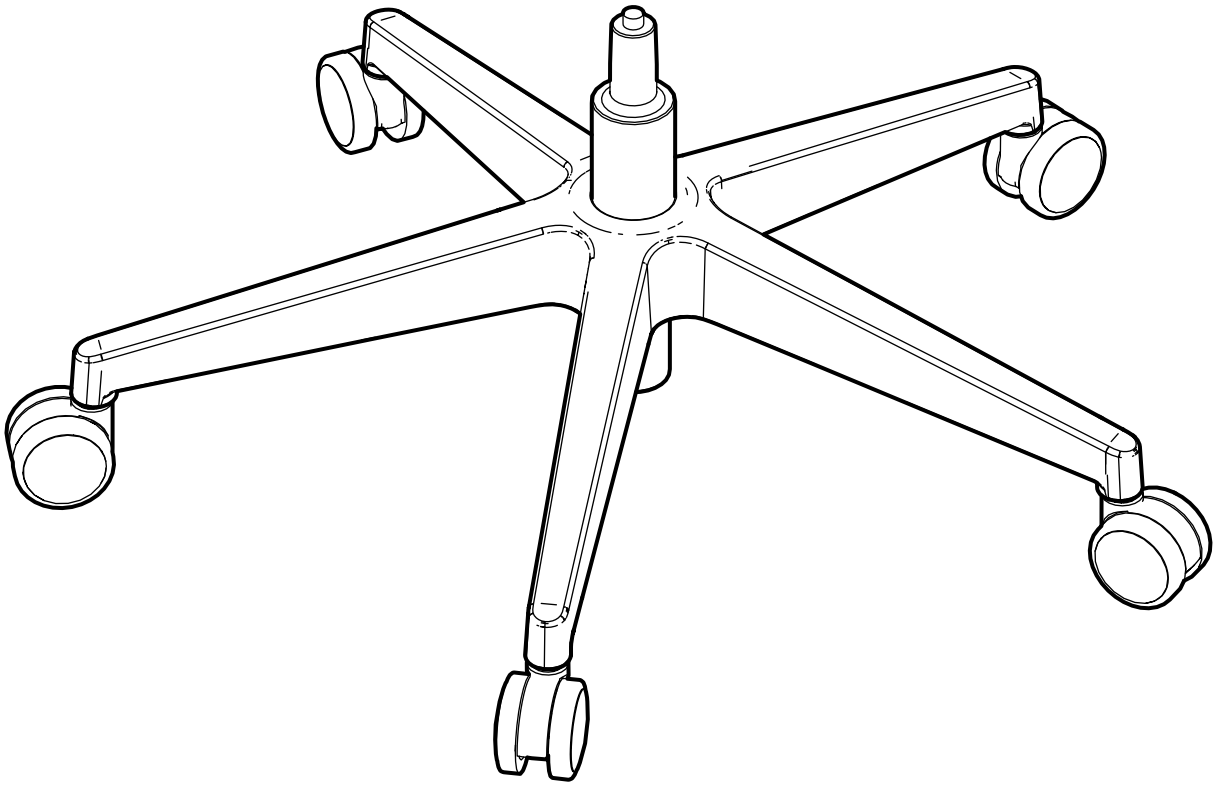

INNOVATIVE METTA® ERGONOMICS

Сборка подлокотников 6D

Используемые пакеты метизов:

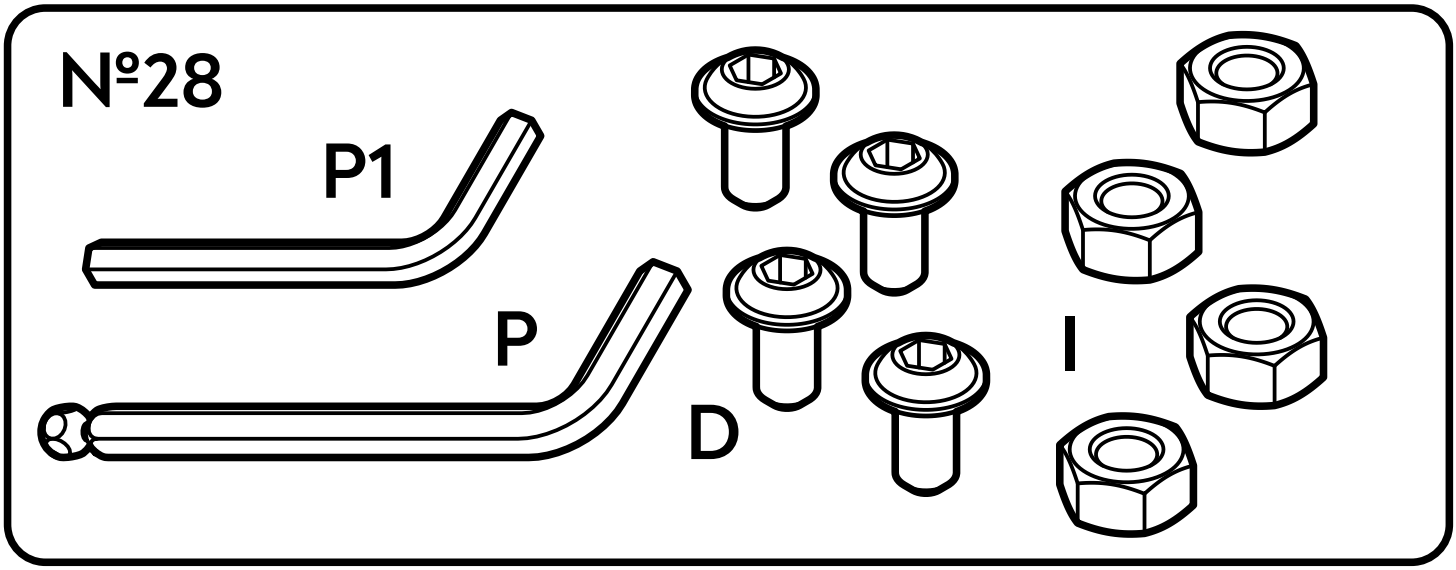

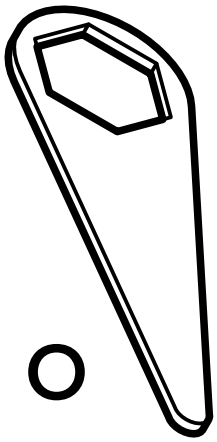

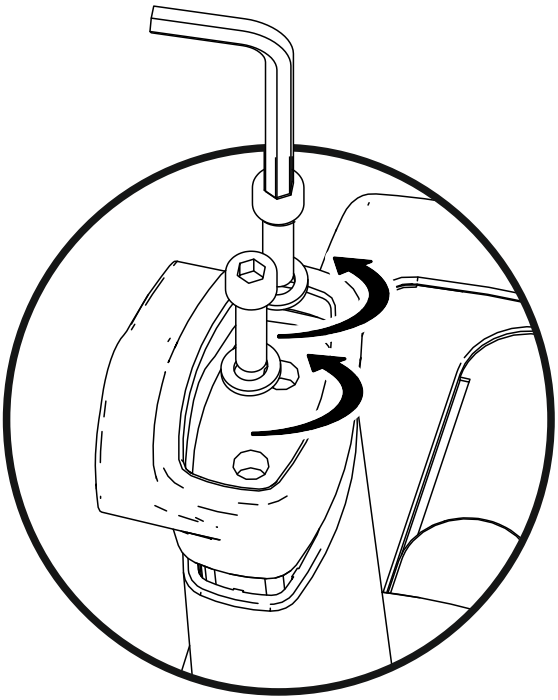

Открутите винты
в подлокотниках

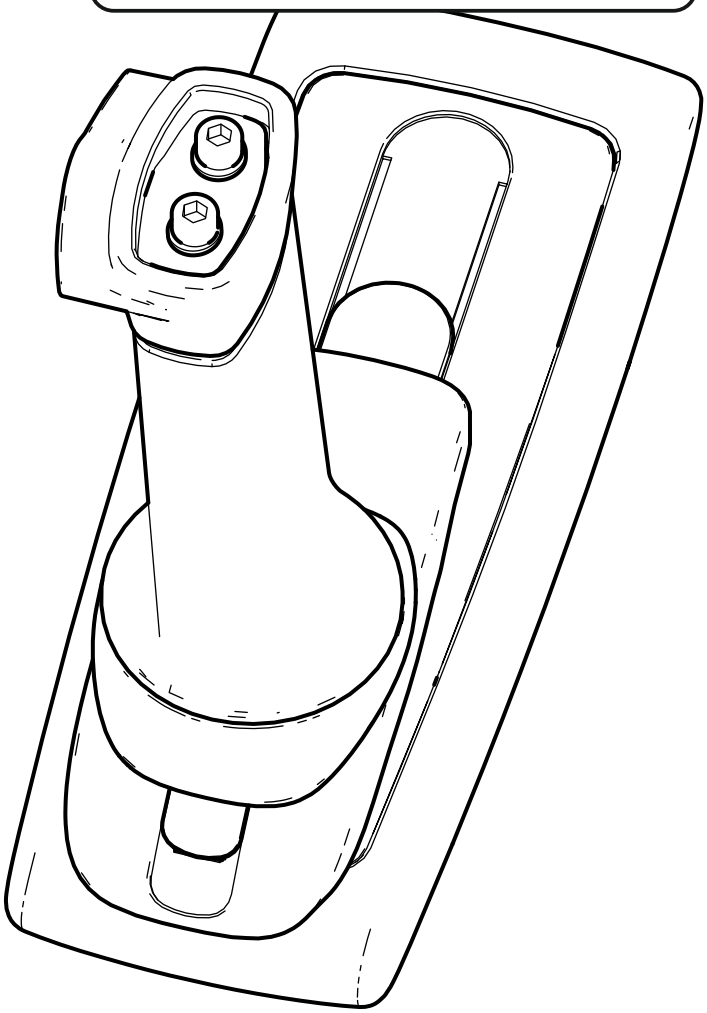

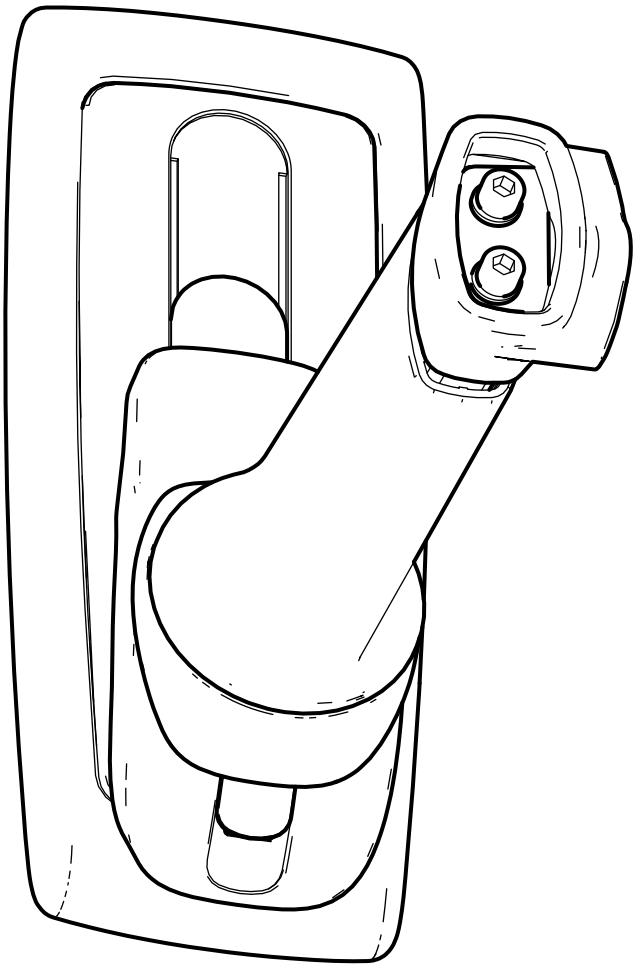

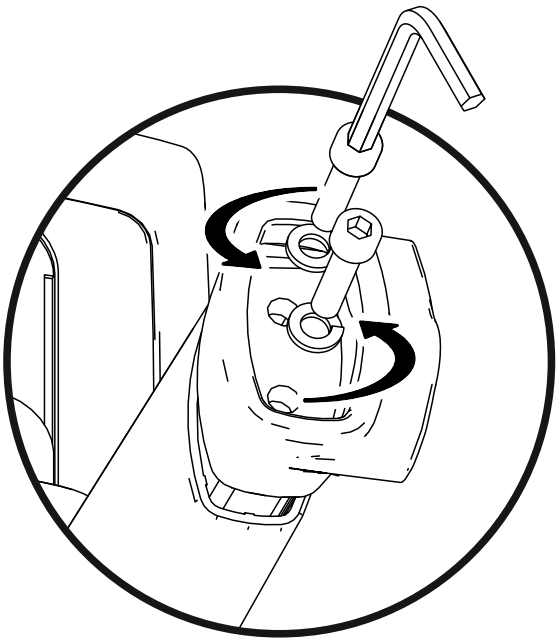

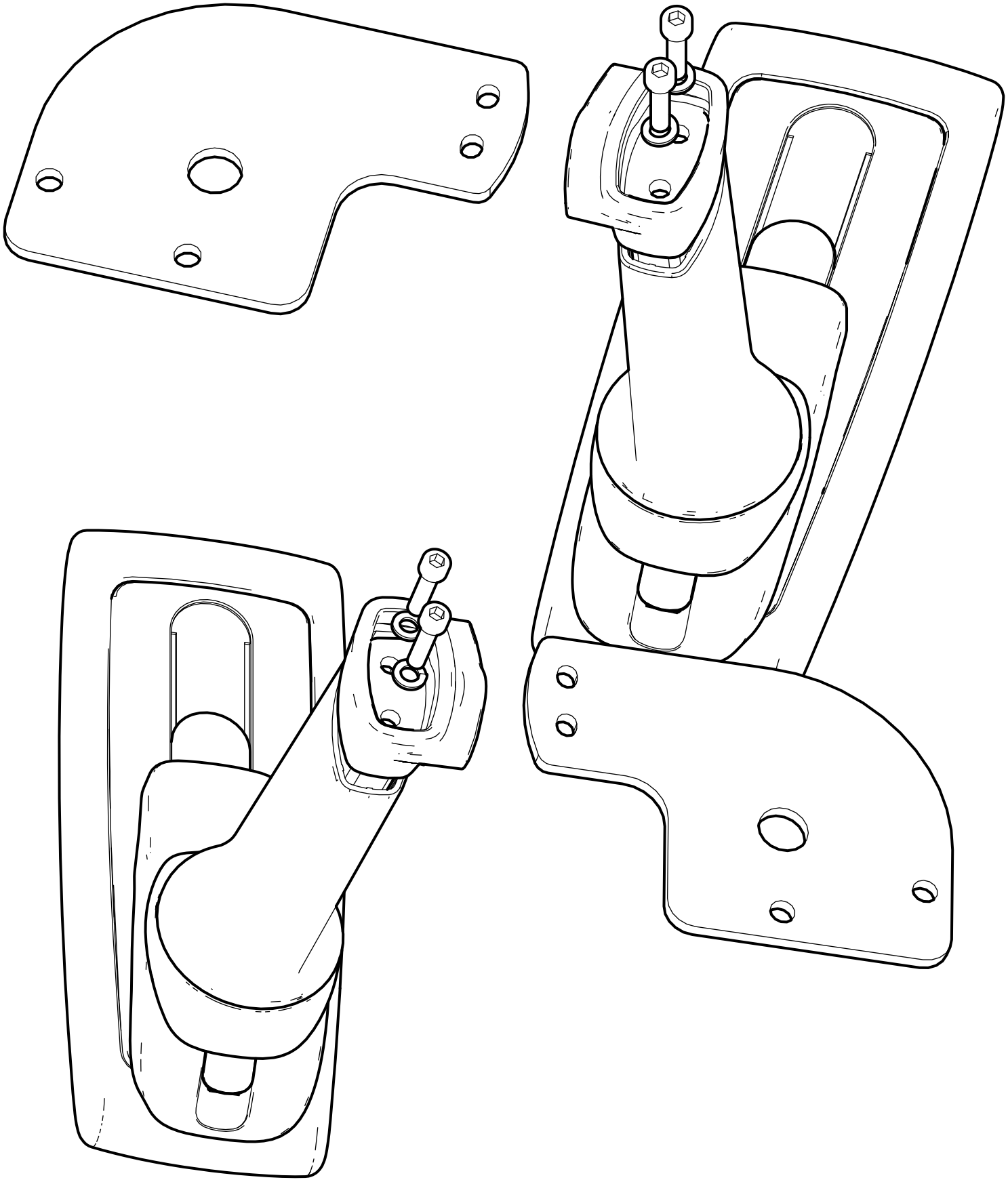

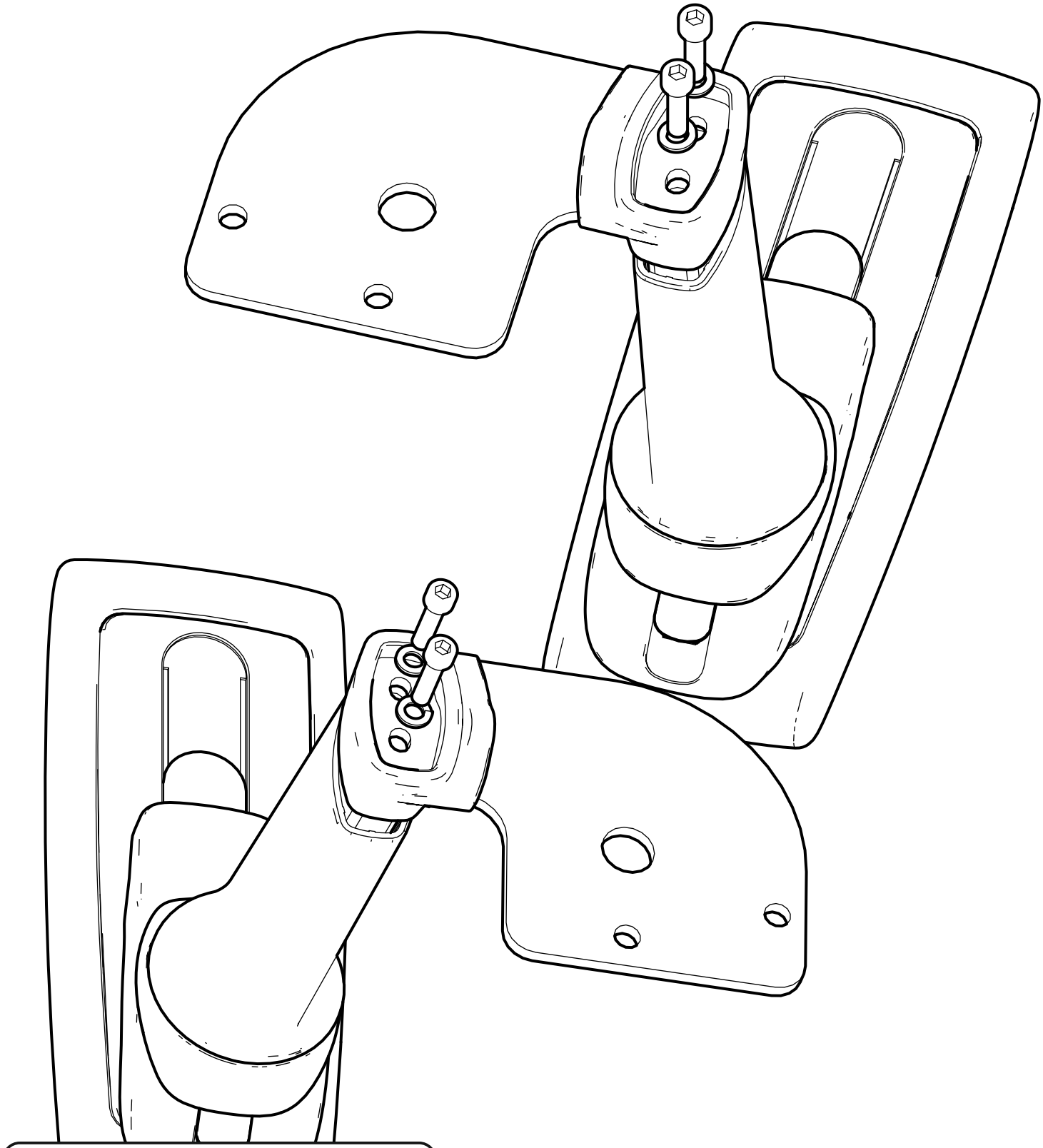

Выровняйте пластины относительно подлокотников

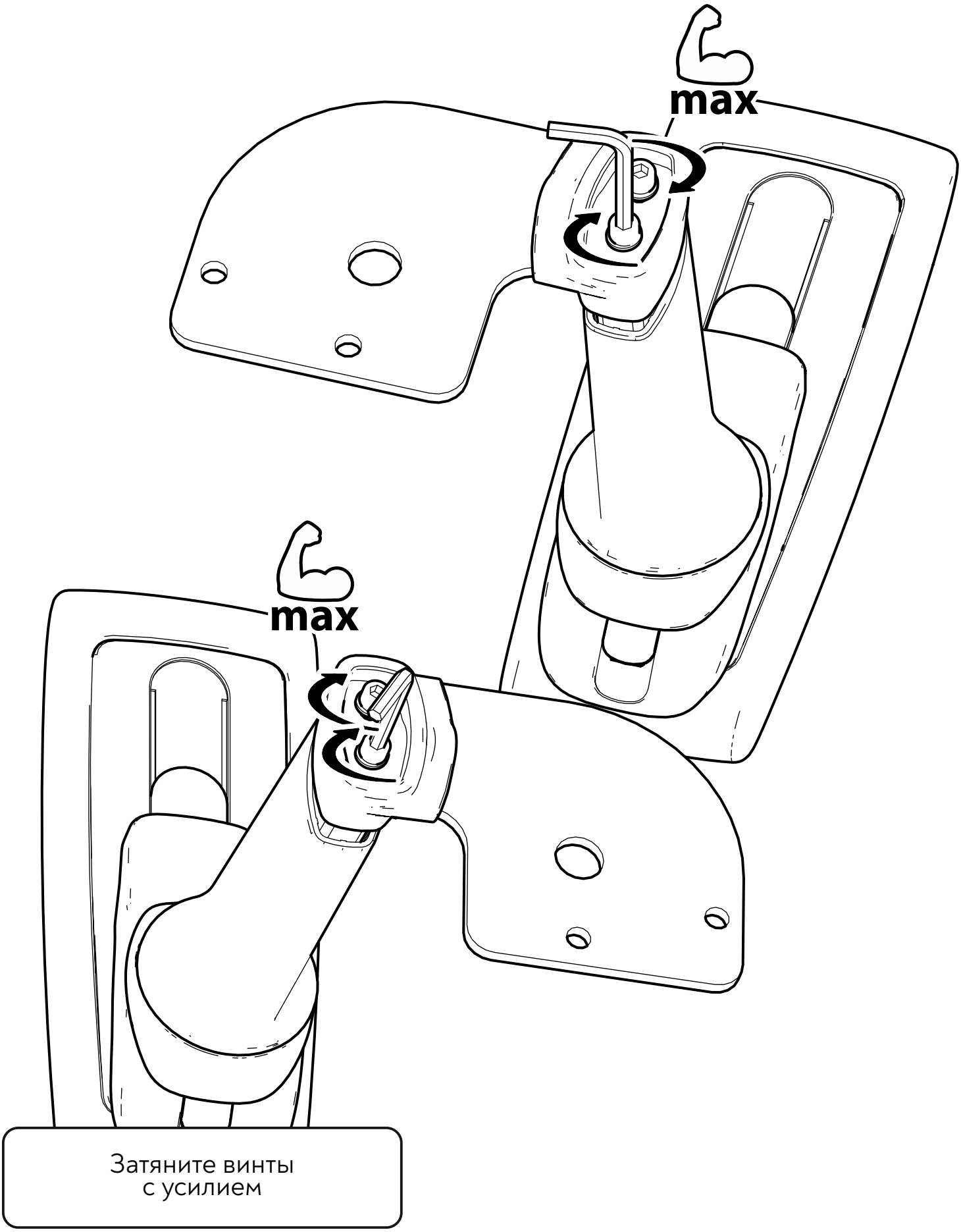
max
max
Затяните винты
с усилием

INNOVATIVE METTA® ERGONOMICS

Крепление к спинке подлокотников 6D

Используемые пакеты метизов:

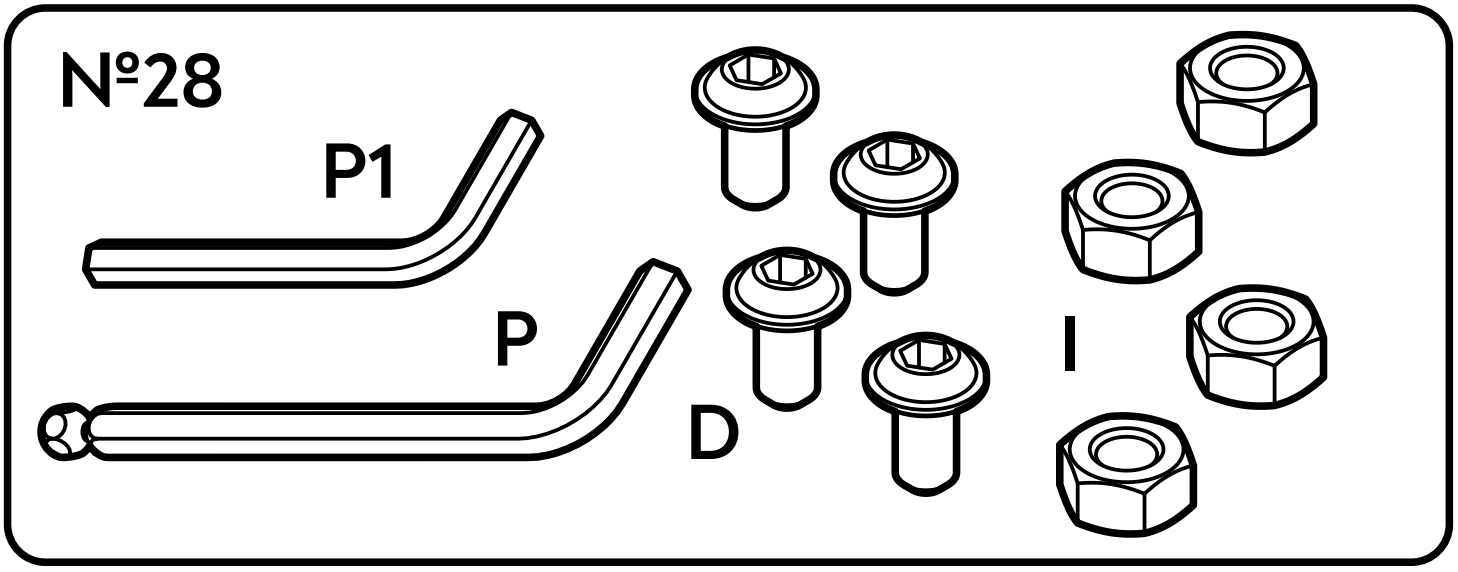

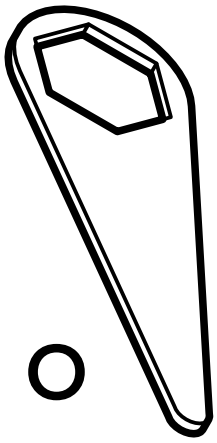

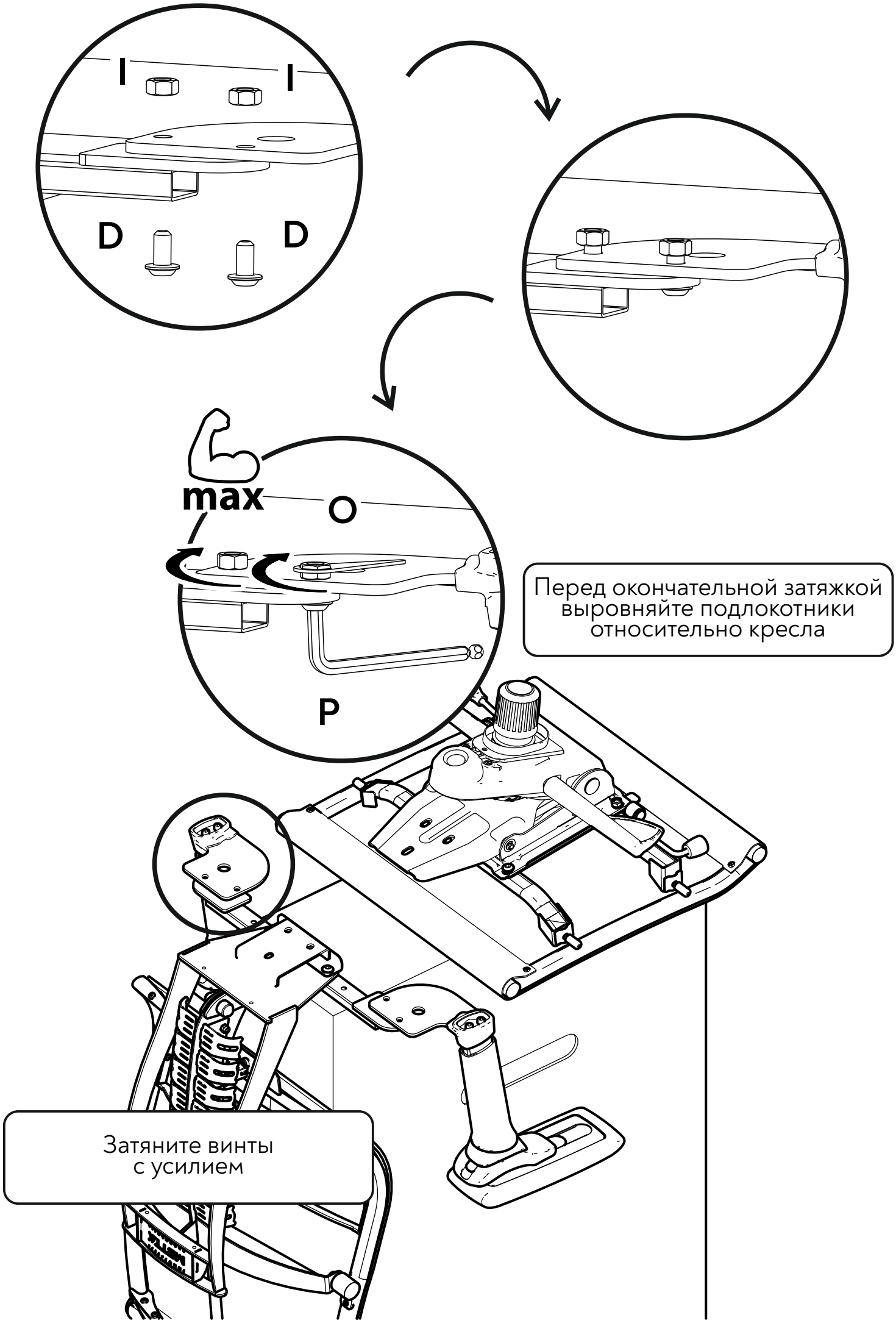
I
I
D
D
max
O
P
Перед окончательной затяжкой выровняйте подлокотники относительно кресла
Затяните винты с усилием

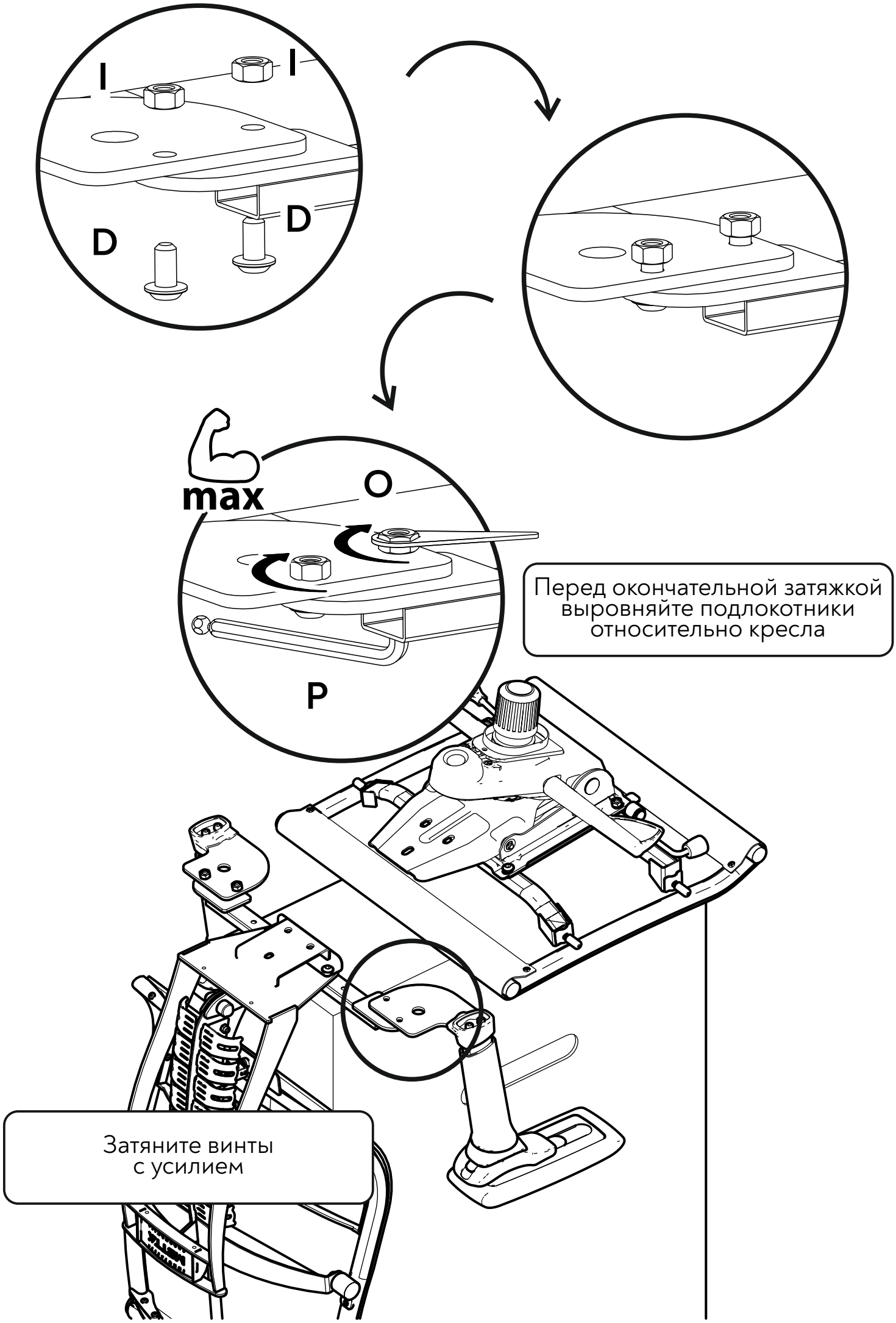
I
I
D
D
max
O
P
Перед окончательной затяжкой выровняйте подлокотники относительно кресла
Затяните винты с усилием

INNOVATIVE METTA® ERGONOMICS

Крепление к спинке натяжного сиденья с РУД и установка на основание

Используемые пакеты метизов:

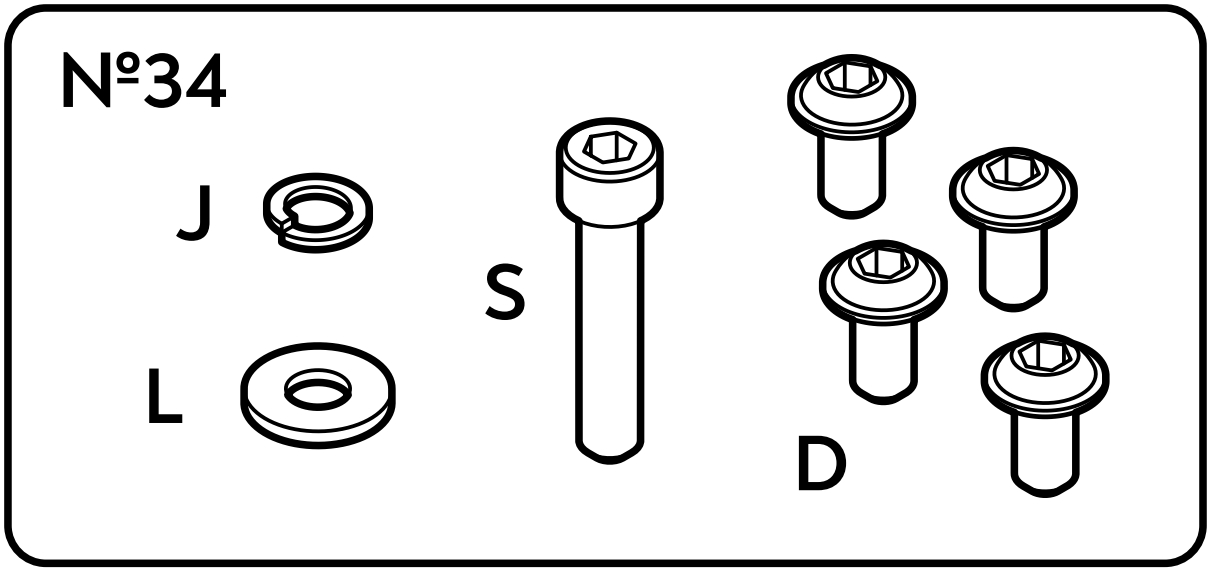

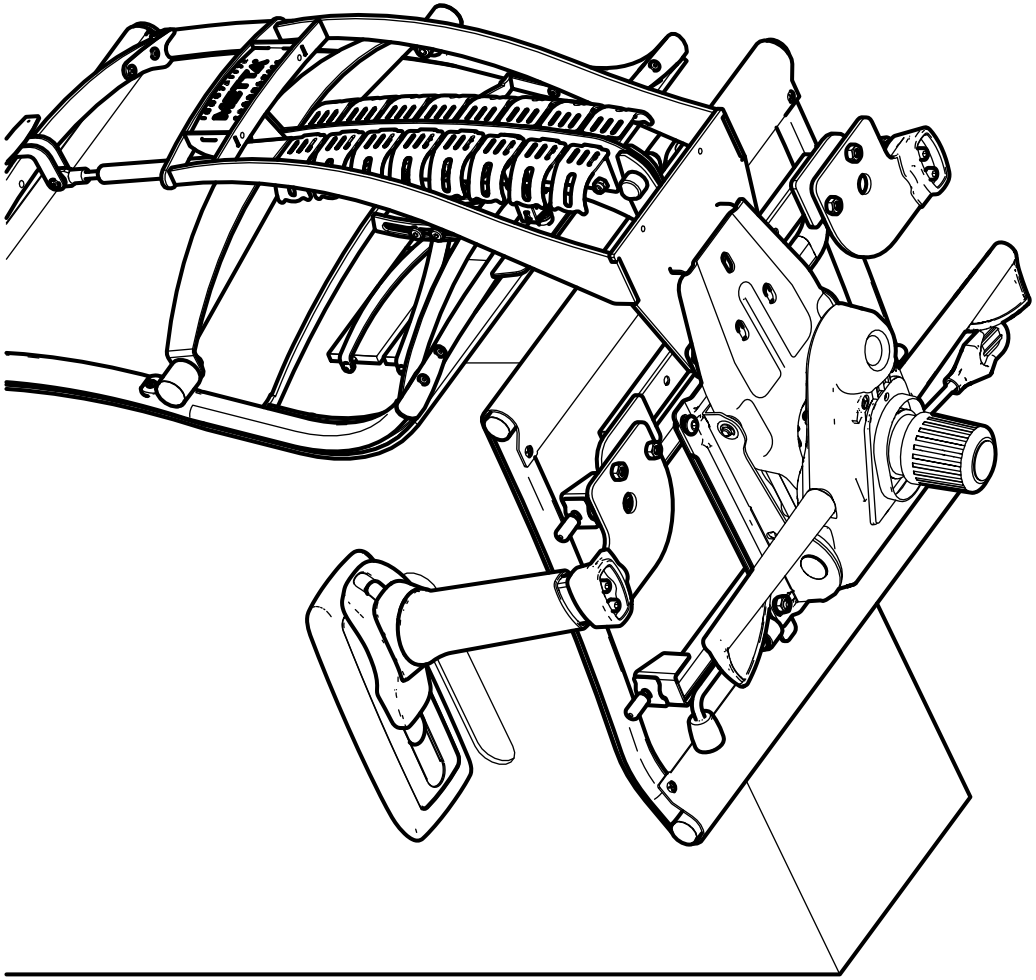
MOTUL

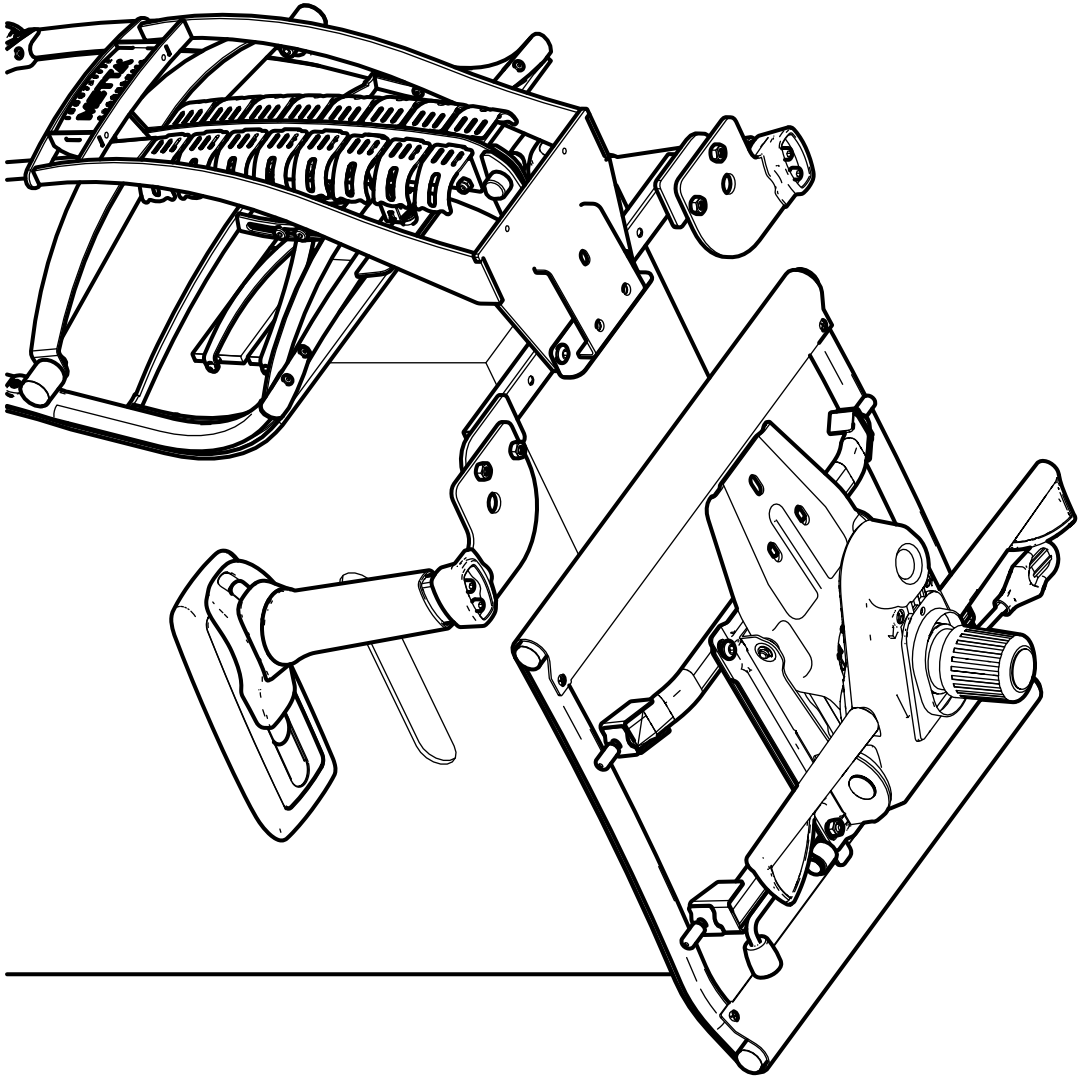
MOTUL

Наживите винты

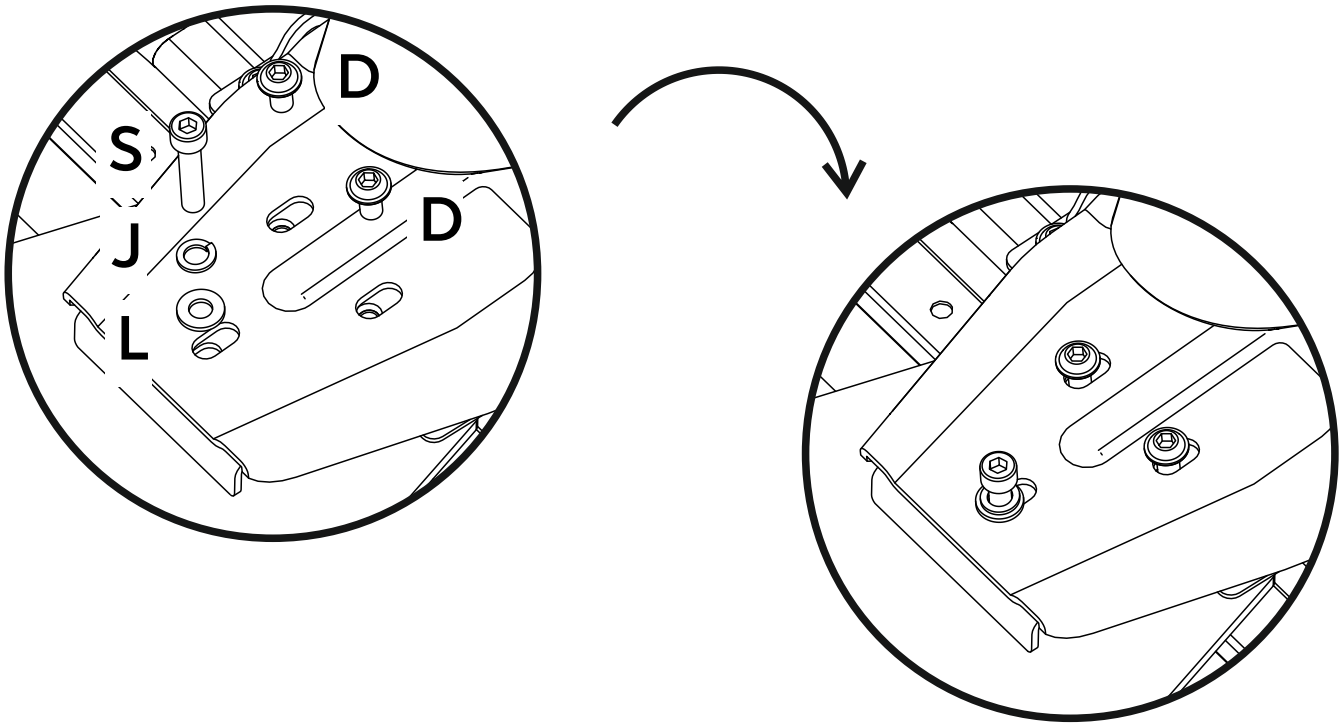

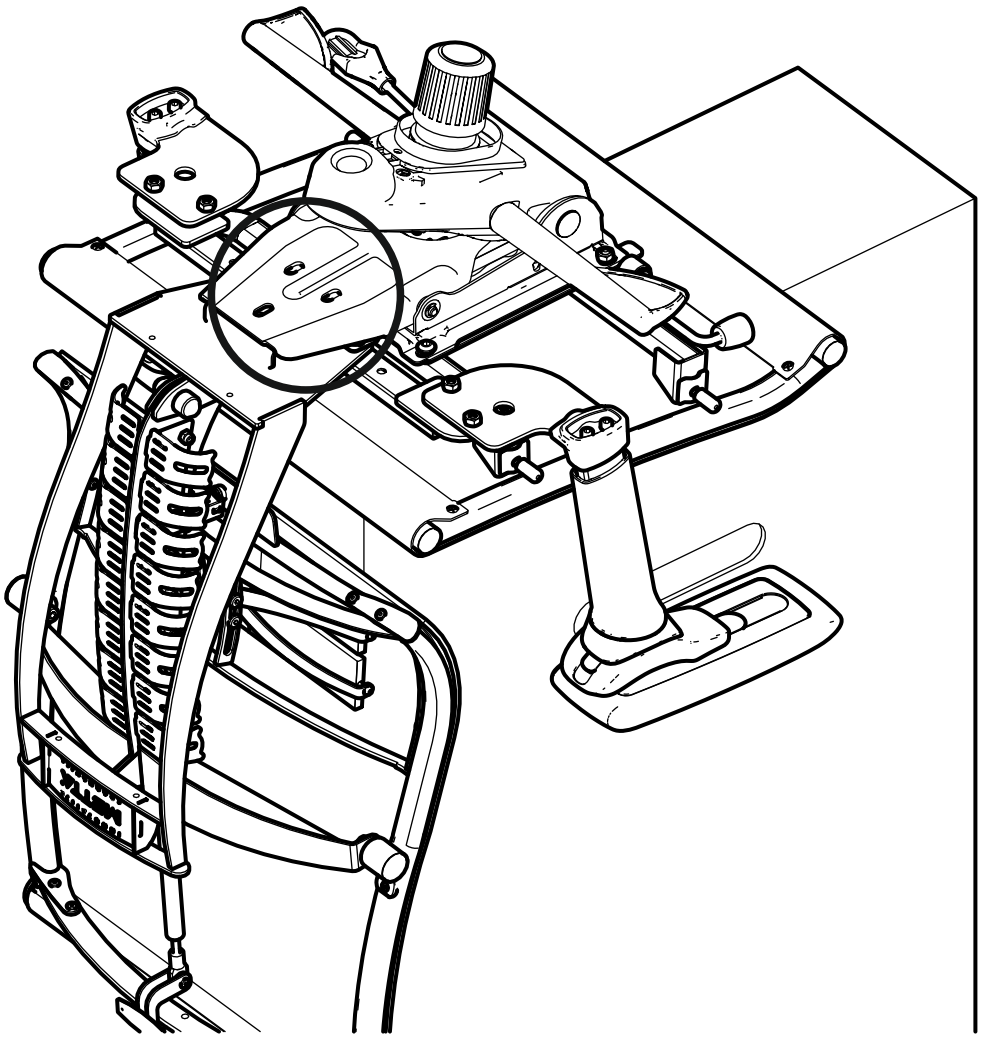

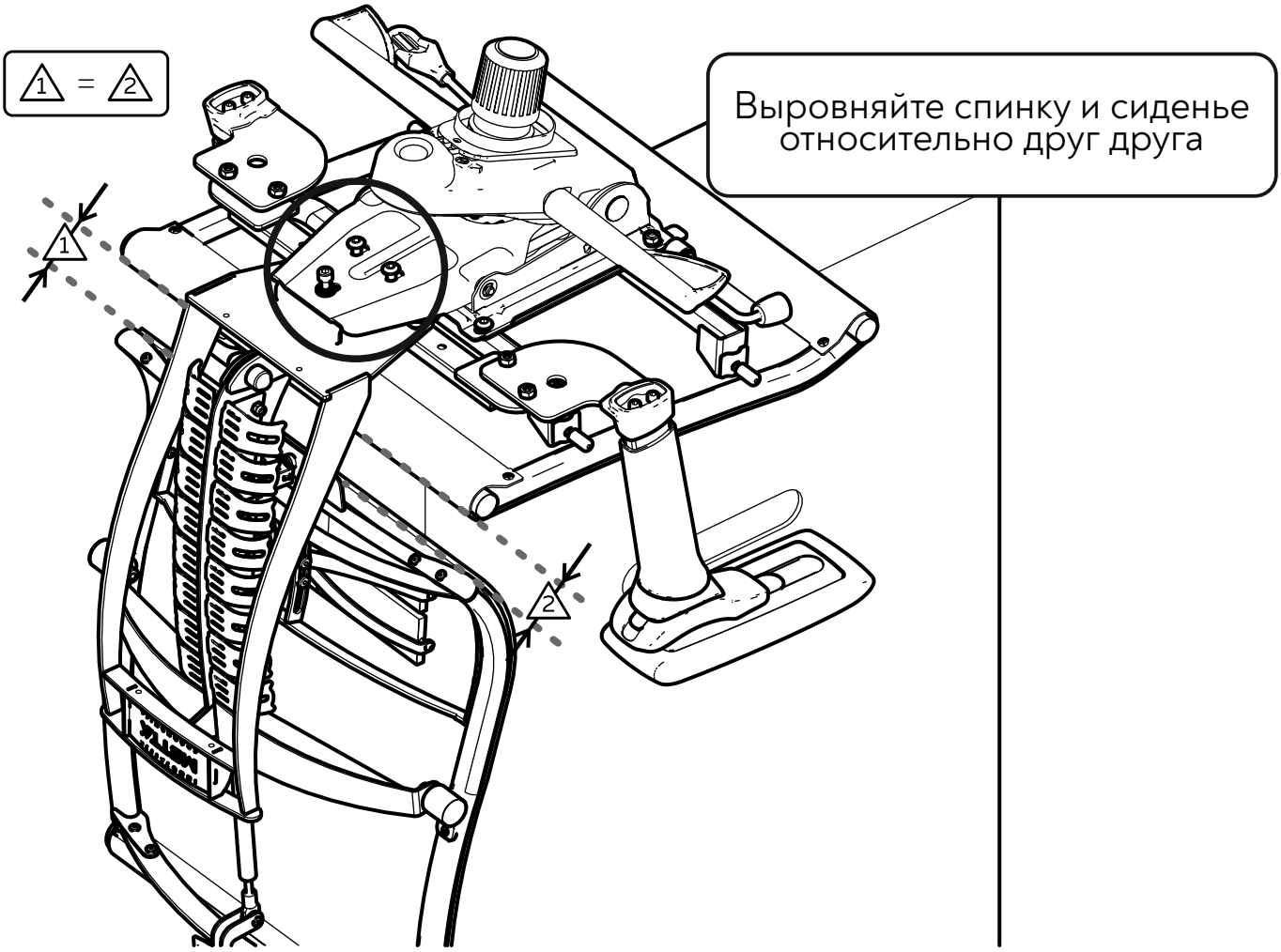

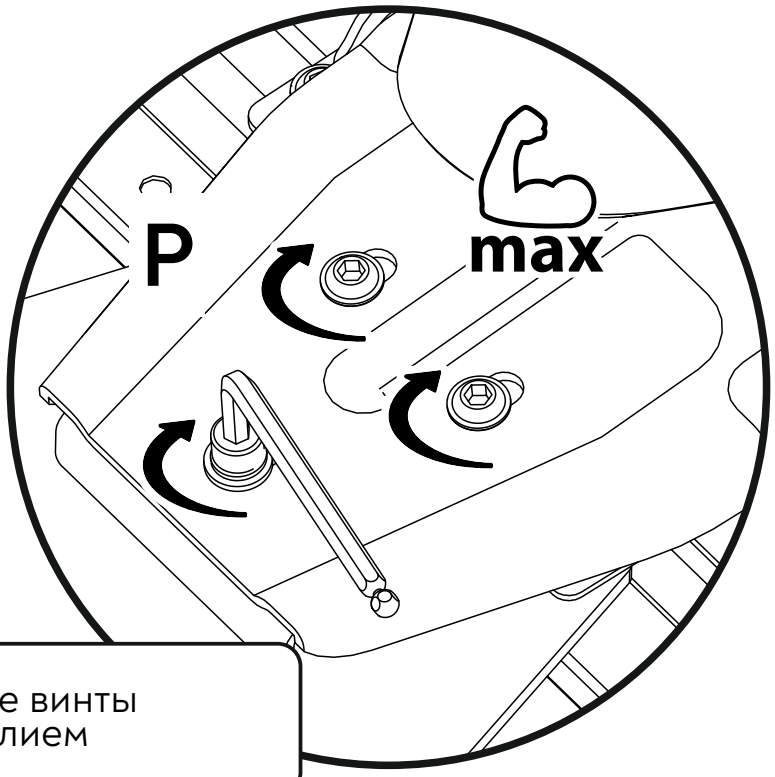

Затяните винты с усилием

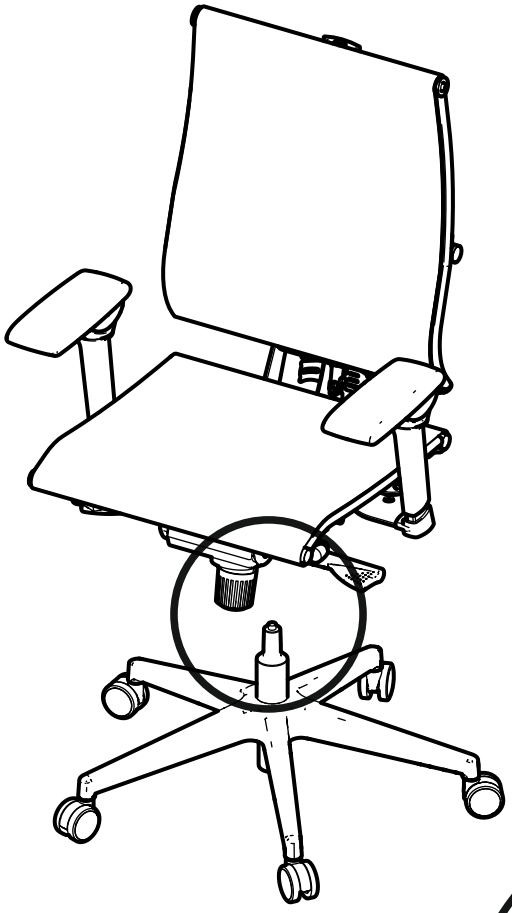

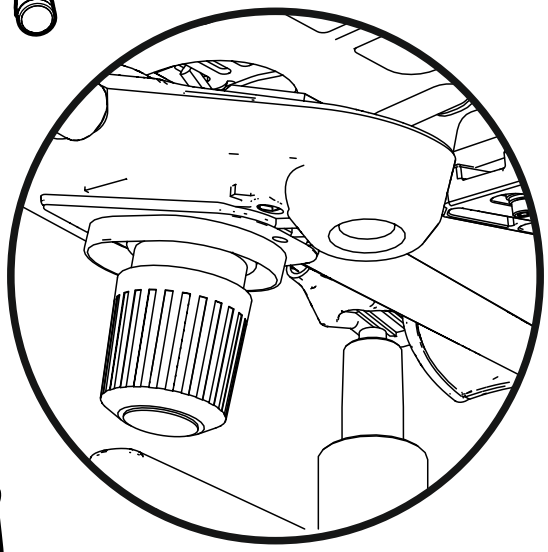

Установите верхнюю часть кресла на основание

INNOVATIVE METTA® ERGONOMICS

Крепление узла мультиблока M06

Используемые пакеты метизов:

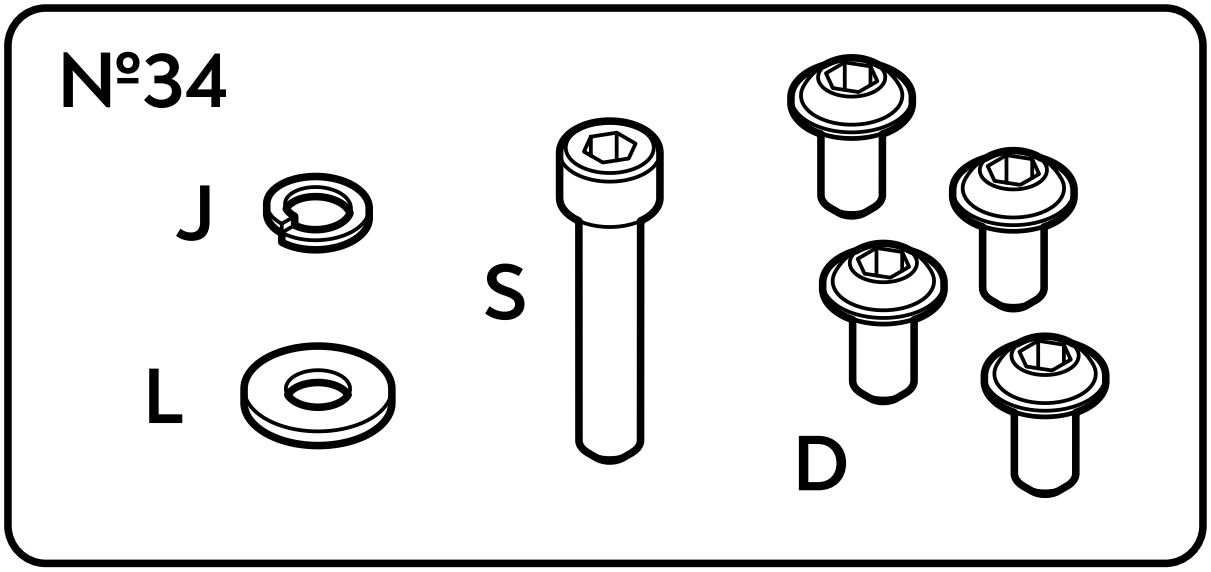

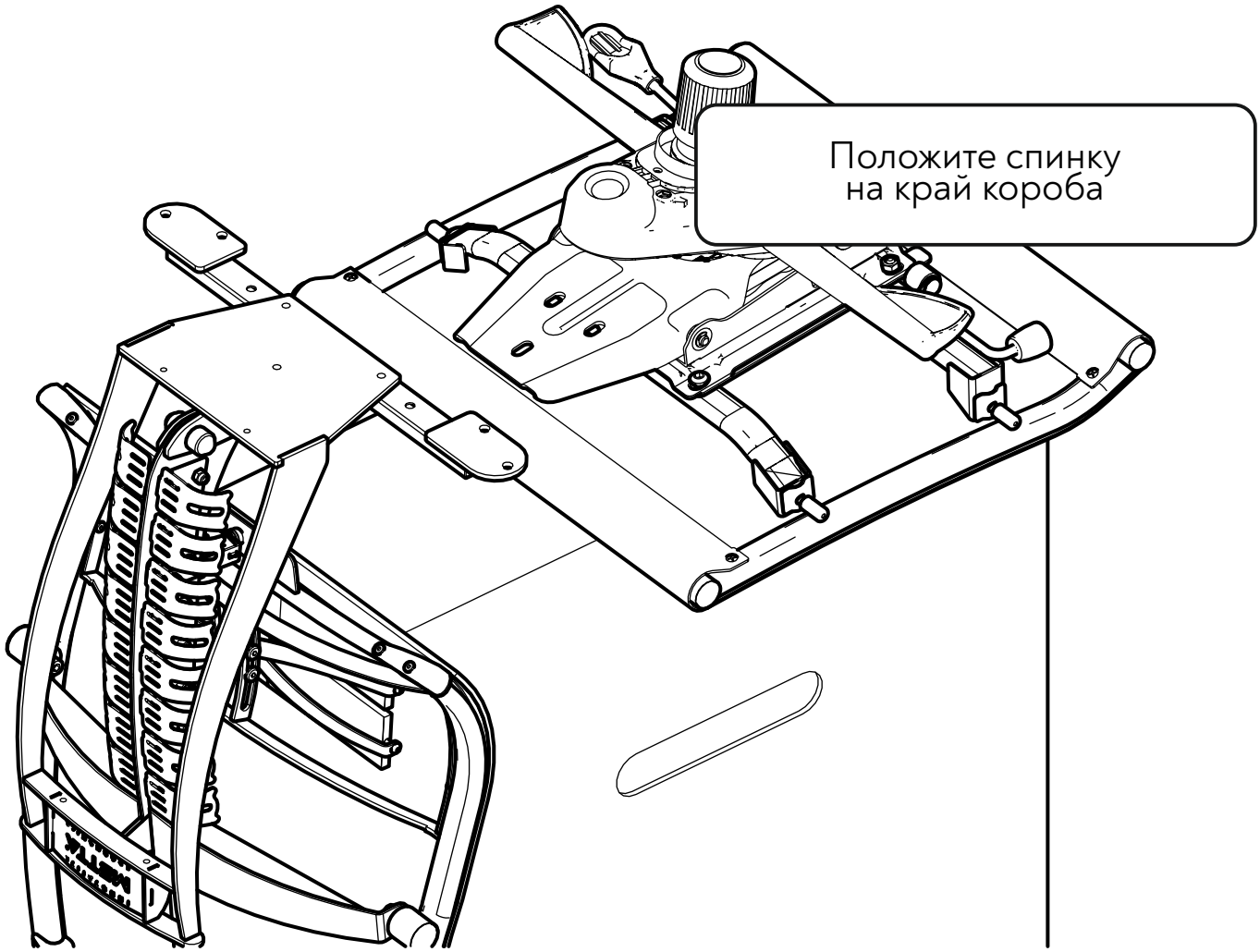
Положите спинку
на край короба

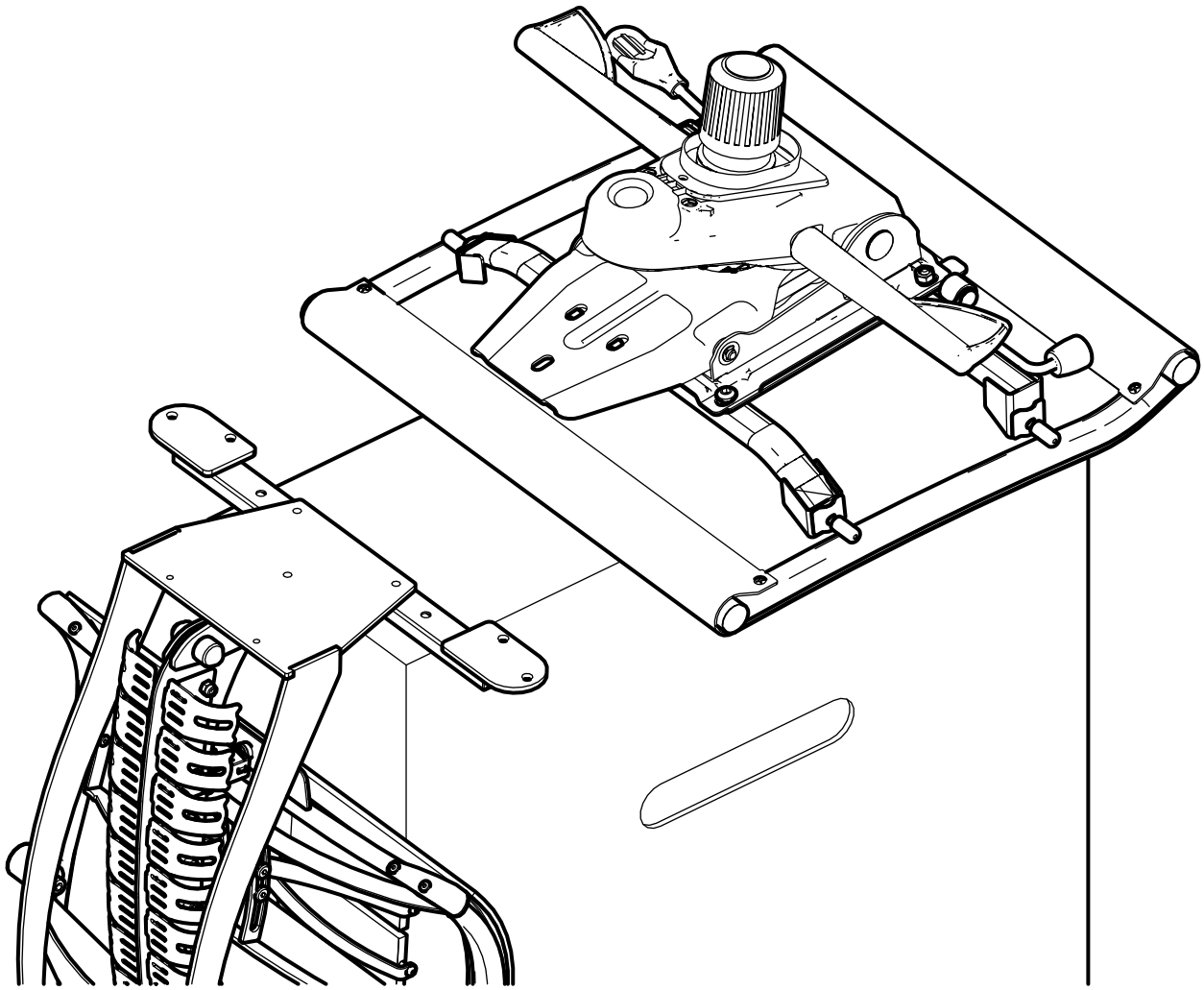

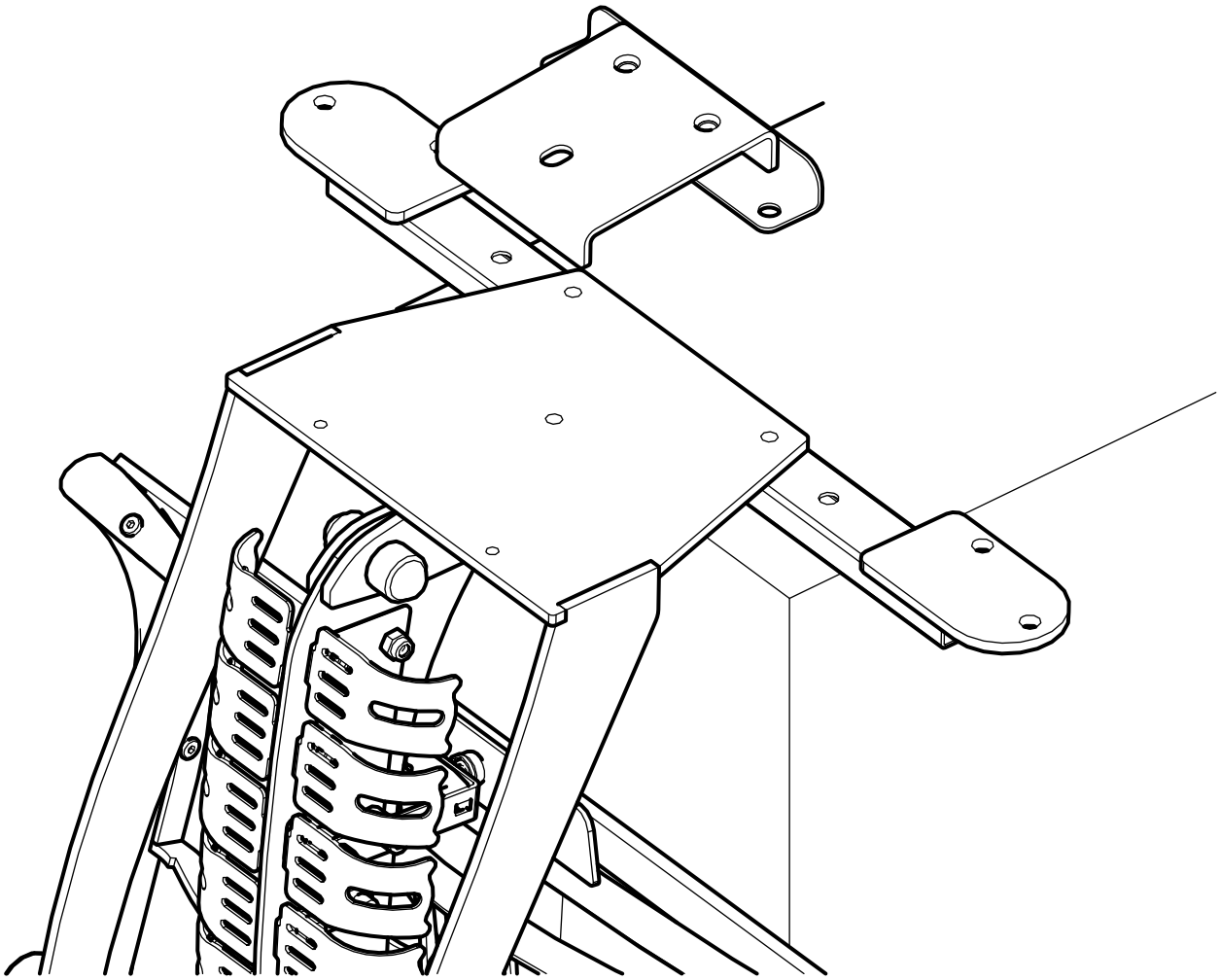

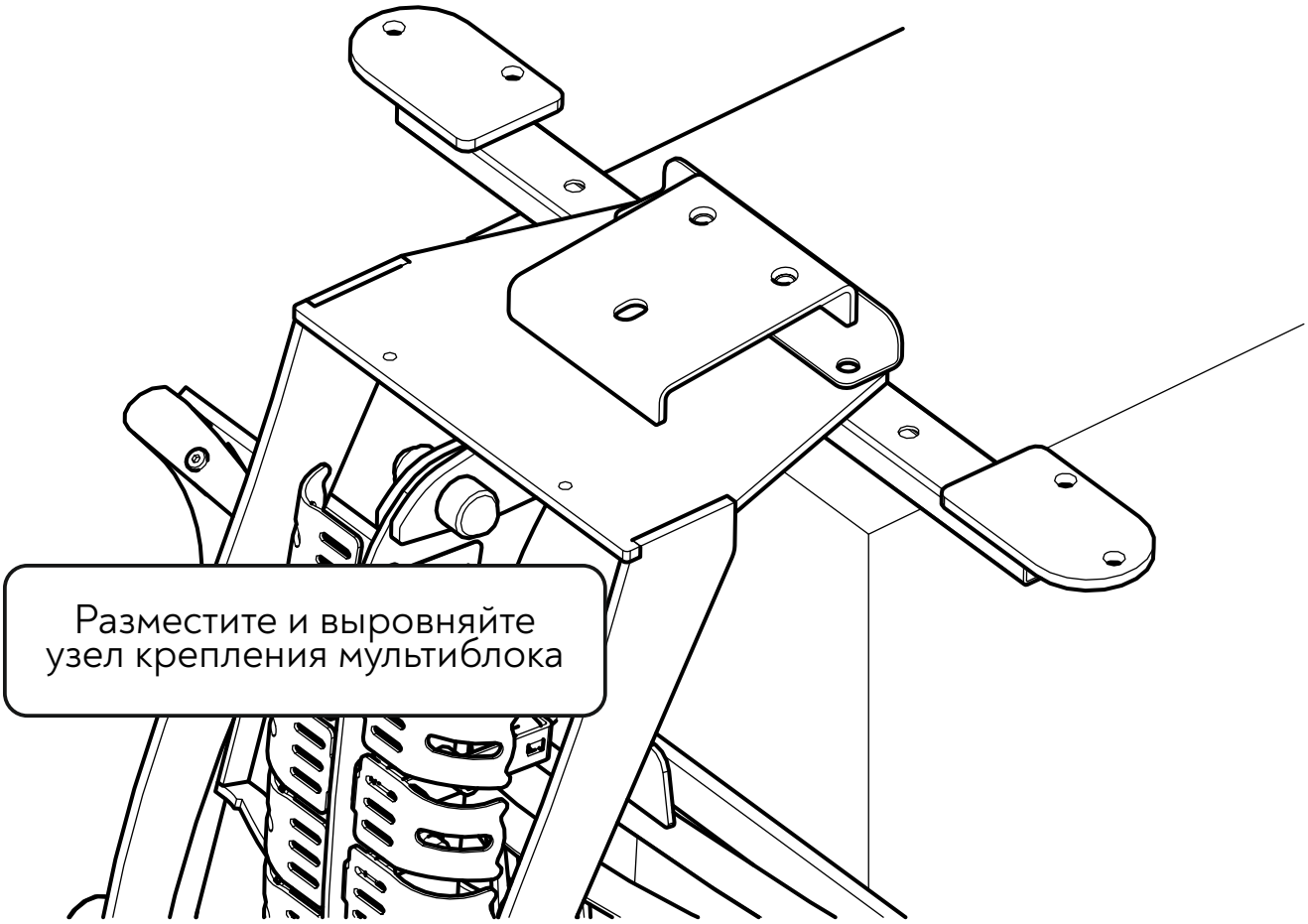
Разместите и выровняйте
узел крепления мультиблока

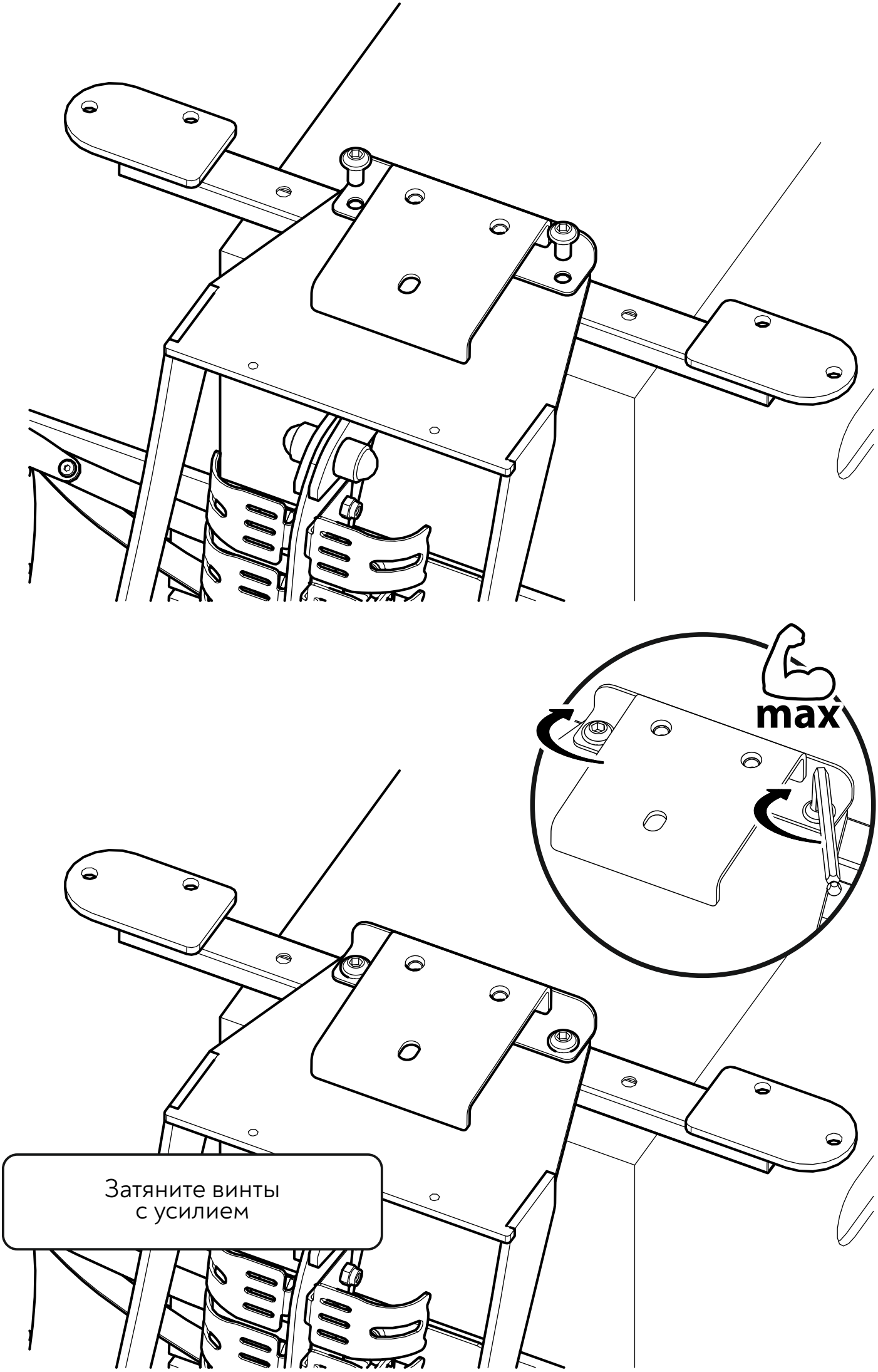
max
Затяните винты
с усилием

INNOVATIVE METTA® ERGONOMICS

Сборка подголовника с кронштейном HrB-31

Используемые пакеты метизов:

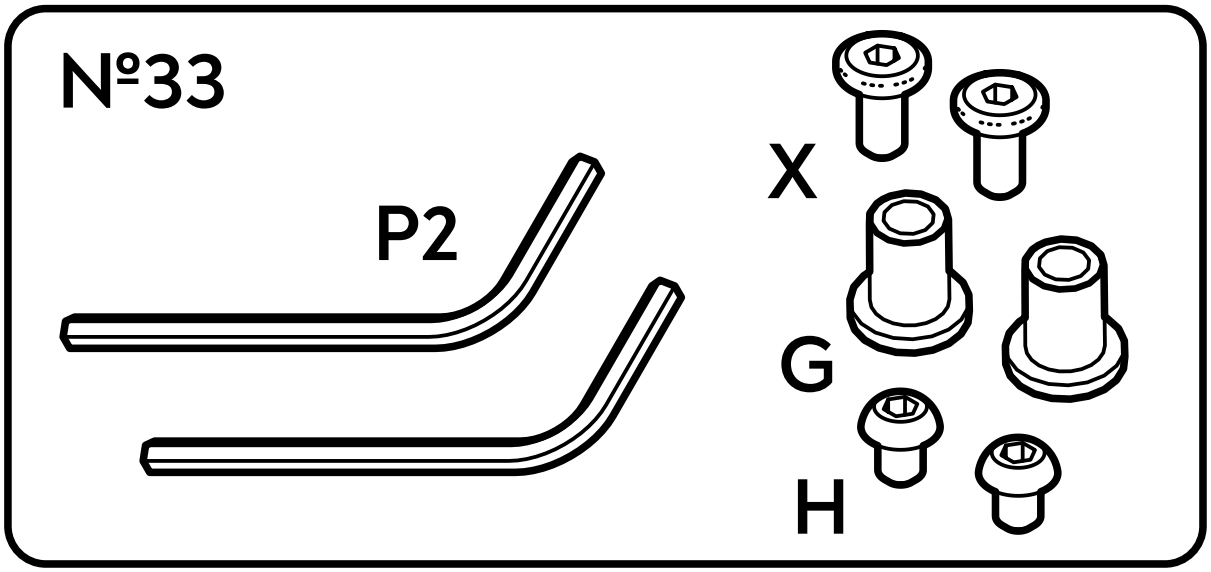

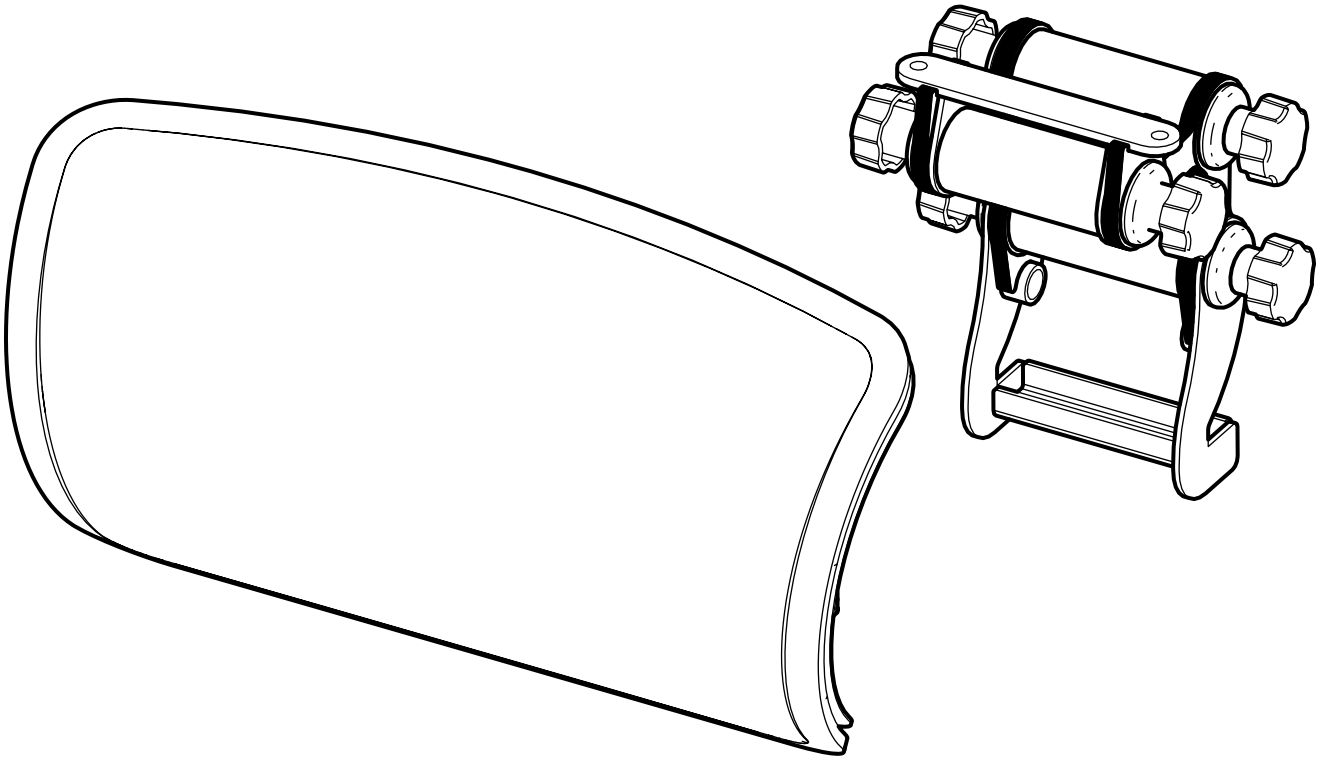

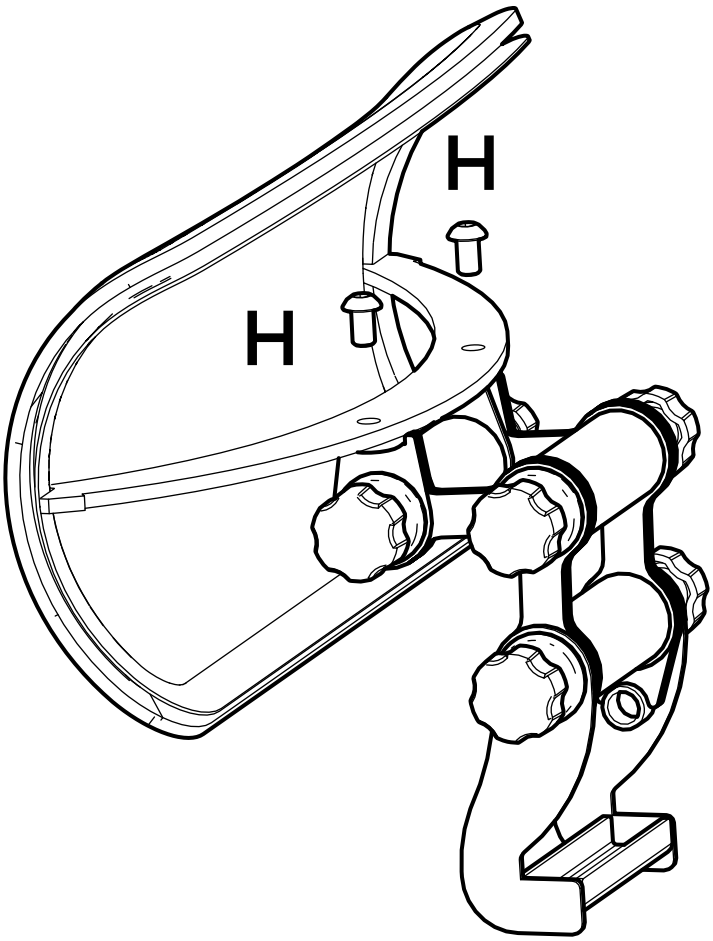

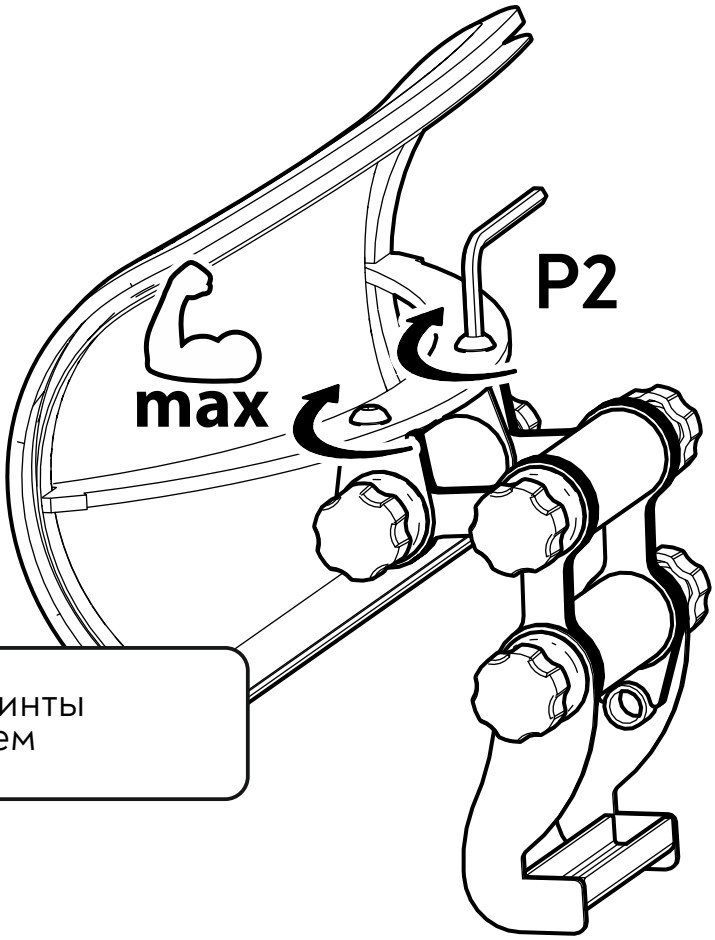

Затяните винты
с усилием

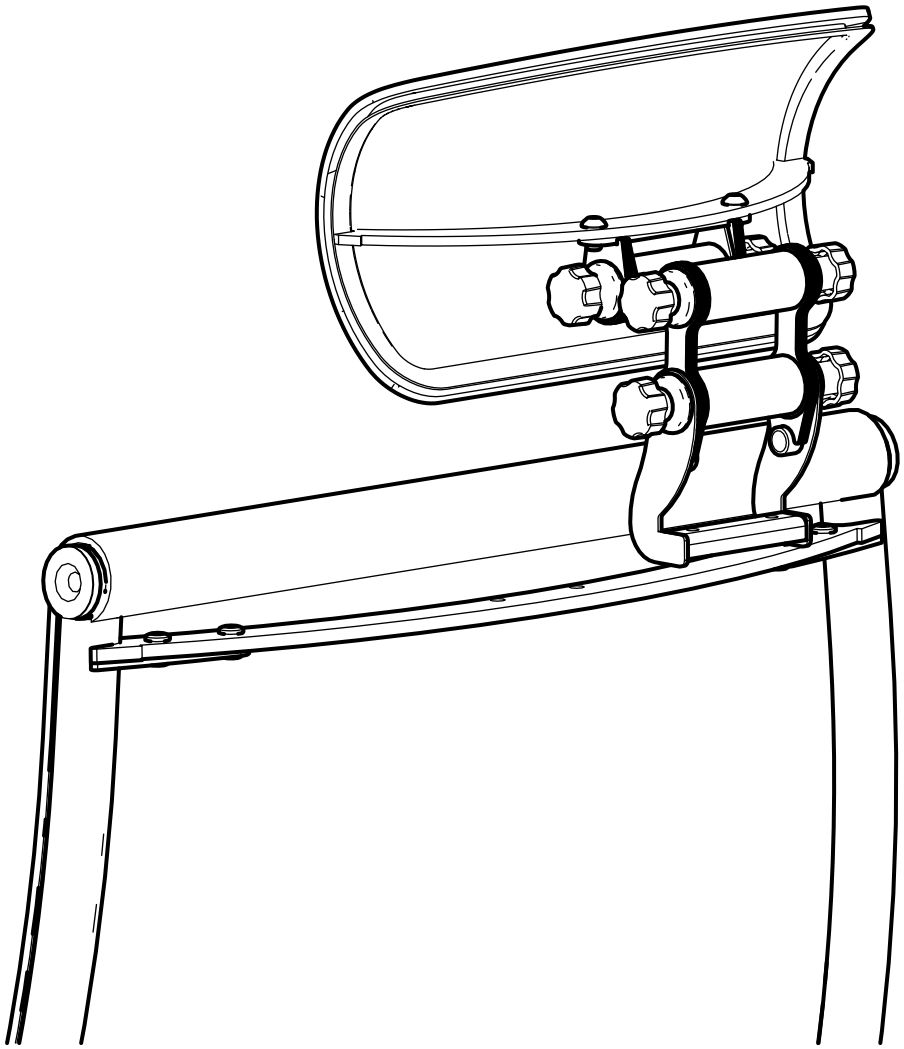

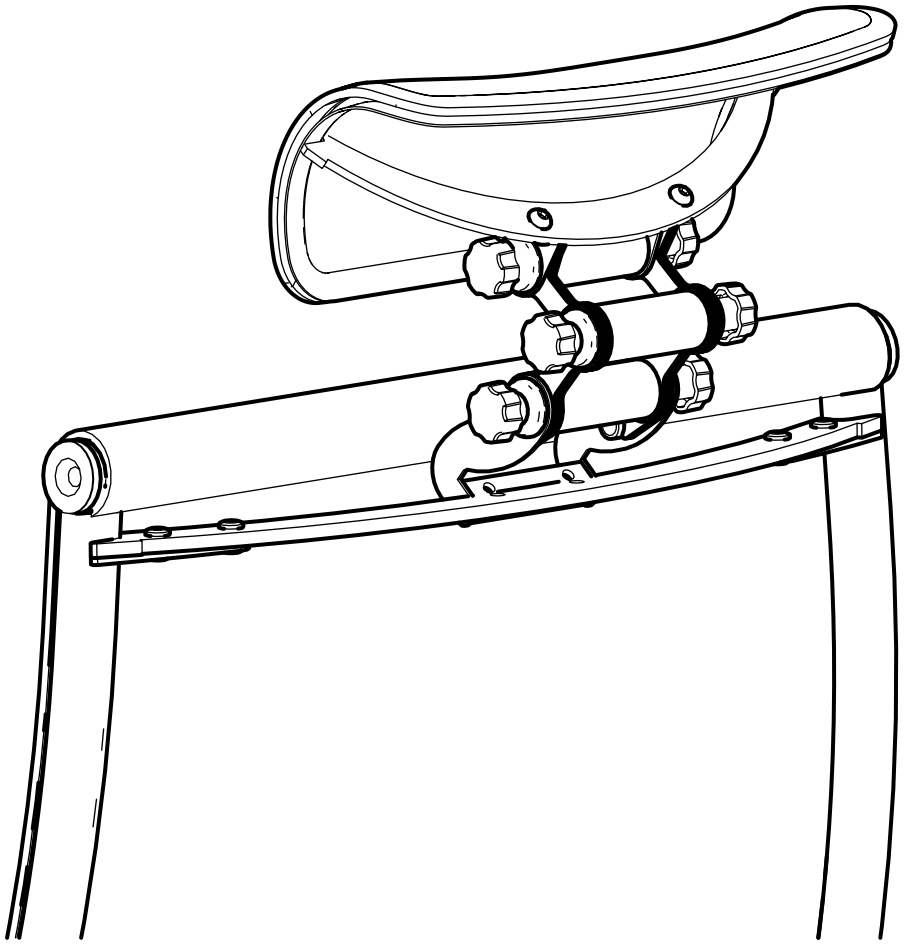

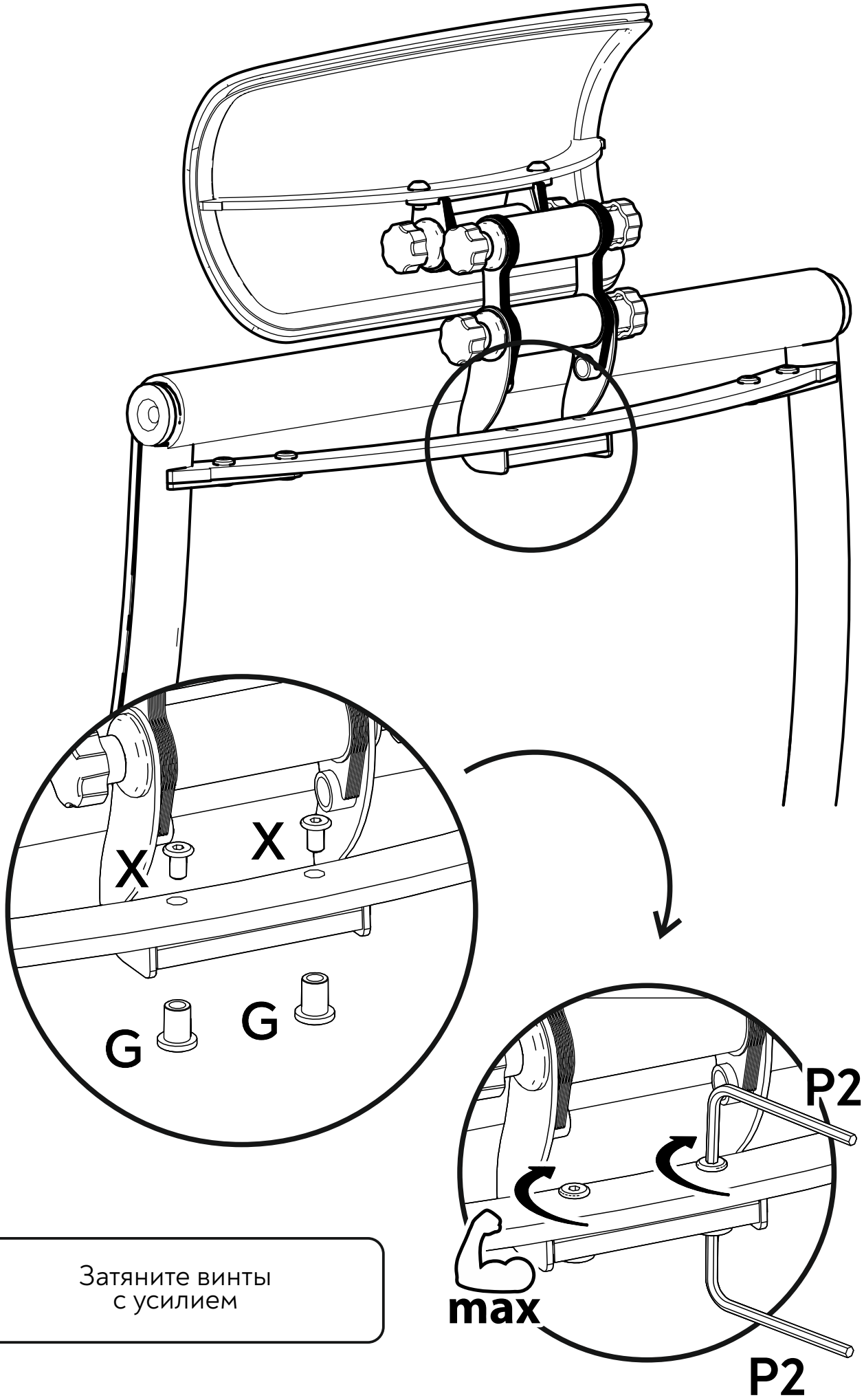

Затяните винты
с усилием